OZNAKA	VRATA 81/208,5 kabinet obst.objekt (P)	V2

RISBE

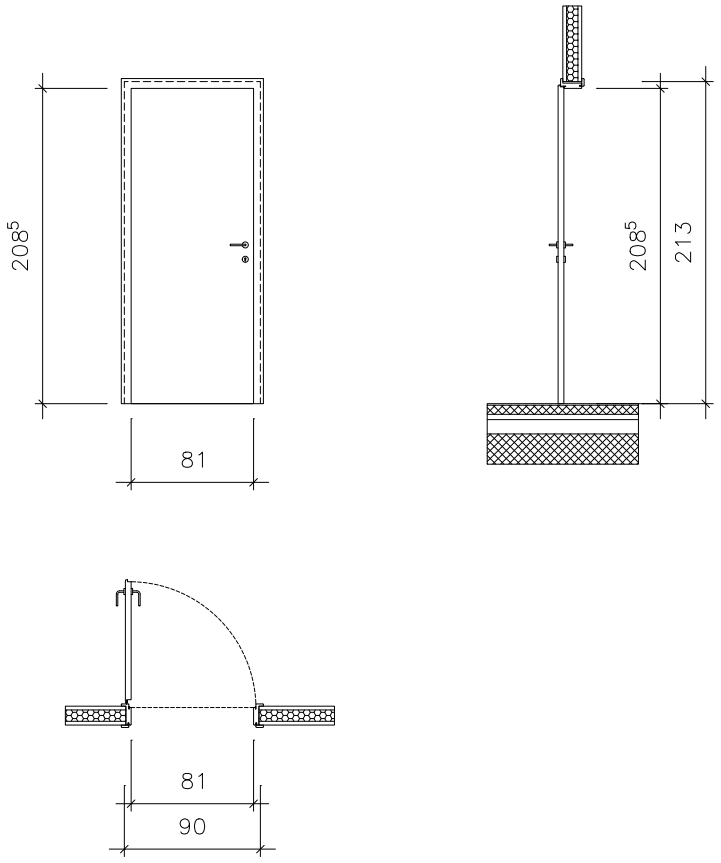

Mere kontrolirati na objektu!

TIP VRAT	ENOKRILNA			TIP ZIDU	DEB.	ŠT. KOSOV	
SVETLA MERA	81,0 / 208,5 cm			PREDELNA STENA	12,5 cm	D - 1	L-/
ZIDARSKA MERA	90 / 213 cm od GT						
POŽARNA OZNAKA	/	DIMOTESNOST	/				
ZVOČNA ZAŠČITA	/	ZRAKOTESNOST	/				
DODATNO	/						

OPIS

Suhomontažna lesena notranja vrata z jeklenim podbojem.

Podboj iz pocinkane pločevine, debeline 1,5mm oz 2,0mm predhodno prašno barvan v RAL barvi po izboru projektant, z visokoelastičnim večkomornim tesnilom.

Vratno krilo leseno iz kombinacije mediapana, masivnega in vezanega lesa, na robovih nalepljene masivne nalepke debeline 5mm, rahlo zaokrožene R2. Vratno krilo zaključeno z UV odporno plastjo PVC laminata, odporno na mehanske poškodbe.

Vratno krilo obešeno na 3 tečajih iz nerjaveče kovine, opremljeno s cilindrično ključavnico iz nerjaveče kovine z inox rozeto, enotočkovno zaklepanje, sistemski ključ, kljuka iz brušene nerjaveče kovine Anti-germ obdelava, permanentna antibakterijska zaščita. Vratno krilo opremljeno s samozapiralom in talnim oz stenskim štoperjem.

Vrata opremljena s površinsko montiranim samozapiralom z drsnimi vodili kot npr. Geze ali enakovredno in talnim ali stenskim "štoperjem", in z zaščito proti priprtju prstov (rolo zaščita za prste, kot npr. Athmer ali enakovredno).

OZNAKA	VRATA 81/208,5 sanitajre obst.objekt (P)	V2r

RISBE

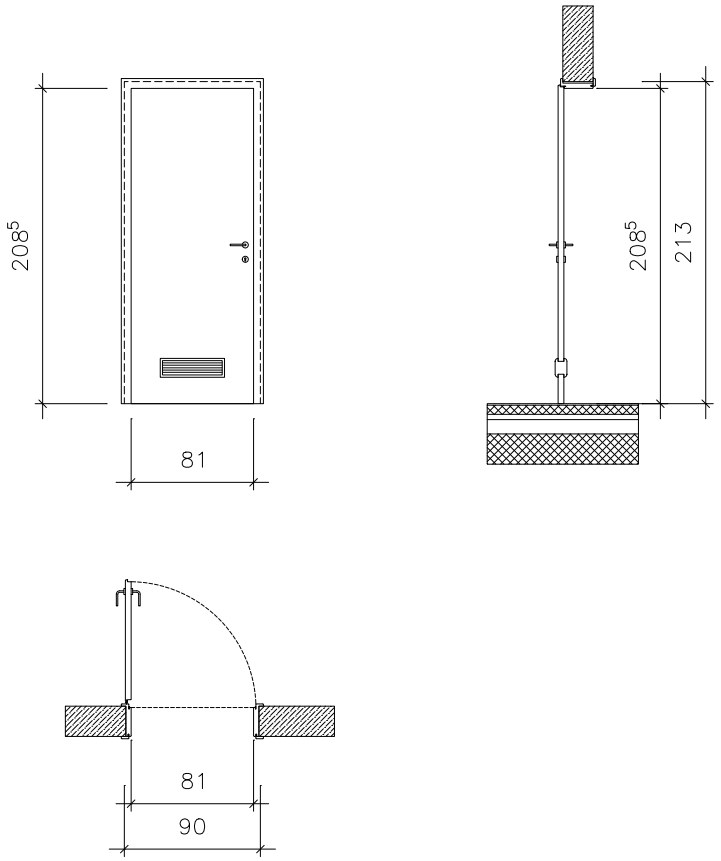

Mere kontrolirati na objektu!

TIP VRAT	ENOKRILNA			TIP ZIDU	DEB.	ŠT. KOSOV	
SVETLA MERA	81,0 / 208,5 cm			NOSILNA STENA	20,0cm	D-/	L - 1
ZIDARSKA MERA	90 / 213 cm od GT						
POŽARNA OZNAKA	/	DIMOTESNOST	/				
ZVOČNA ZAŠČITA	/	ZRAKOTESNOST	/				
DODATNO	REŠETKA						

OPIS

Suhomontažna lesena notranja vrata z jeklenim podbojem.

Podboj iz pocinkane pločevine, debeline 1,5mm oz 2,0mm predhodno prašno barvan v RAL barvi po izboru projektant, z visokoelastičnim večkomornim tesnilom.

Vratno krilo leseno iz kombinacije mediapana, masivnega in vezanega lesa, na robovih nalepljene masivne nalepke debeline 5mm, rahlo zaokrožene R2. Vratno krilo zaključeno z UV odporno plastjo PVC laminata, odporno na mehanske poškodbe.

Vratno krilo obešeno na 3 tečajih iz nerjaveče kovine, opremljeno s cilindrično ključavnico iz nerjaveče kovine z inox rozeto, enotočkovno zaklepanje, sistemski ključ, kljuka iz brušene nerjaveče kovine Anti-germ obdelava, permanentna antibakterijska zaščita. Vratno krilo opremljeno s samozapiralom in talnim oz stenskim štoperjem.

Vrata opremljena s površinsko montiranim samozapiralom z drsnimi vodili kot npr. Geze ali enakovredno in talnim ali stenskim "štoperjem", in z zaščito proti priprtju prstov (rolo zaščita za prste, kot npr. Athmer ali enakovredno).

Vratno krilo opremljeno z Alu prezračevalno rešetko v barvi vratnega krila.

OZNAKA	VRATA 81/208,5 kabinet obst.objekt (P)	V2s

RISBE

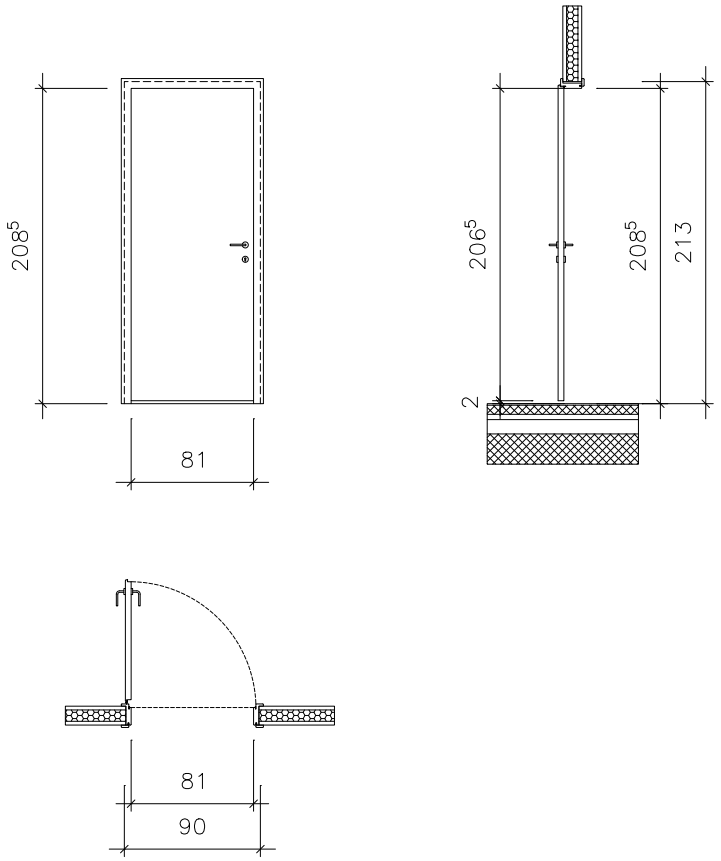

Mere kontrolirati na objektu!

TIP VRAT	ENOKRILNA			TIP ZIDU	DEB.	ŠT. KOSOV	
SVETLA MERA	81,0 / 208,5 cm			PREDELNA STENA	12,5 cm	D - 1	L-/
ZIDARSKA MERA	90 / 213 cm od GT						
POŽARNA OZNAKA	/	DIMOTESNOST	/				
ZVOČNA ZAŠČITA	/	ZRAKOTESNOST	/				
DODATNO	/						

OPIS

Suhomontažna lesena notranja vrata z jeklenim podbojem.

Podboj iz pocinkane pločevine, debeline 1,5mm oz 2,0mm predhodno prašno barvan v RAL barvi po izboru projektant, z visokoelastičnim večkomornim tesnilom.

Vratno krilo leseno iz kombinacije mediapana, masivnega in vezanega lesa, na robovih nalepljene masivne nalepke debeline 5mm, rahlo zaokrožene R2. Vratno krilo zaključeno z UV odporno plastjo PVC laminata, odporno na mehanske poškodbe.

Vratno krilo obešeno na 3 tečajih iz nerjaveče kovine, opremljeno s cilindrično ključavnico iz nerjaveče kovine z inox rozeto, enotočkovno zaklepanje, sistemski ključ, kljuka iz brušene nerjaveče kovine Anti-germ obdelava, permanentna antibakterijska zaščita. Vratno krilo opremljeno s samozapiralom in talnim oz stenskim štoperjem.

Vrata opremljena s površinsko montiranim samozapiralom z drsnimi vodili kot npr. Geze ali enakovredno in talnim ali stenskim "štoperjem", in z zaščito proti priprtju prstov (rolo zaščita za prste, kot npr. Athmer ali enakovredno).

Vratno krilo spodrezano za 2cm.

OZNAKA	VRATA 91/208,5+60,0 nadsv. knjižnica (2N)	V4

RISBE

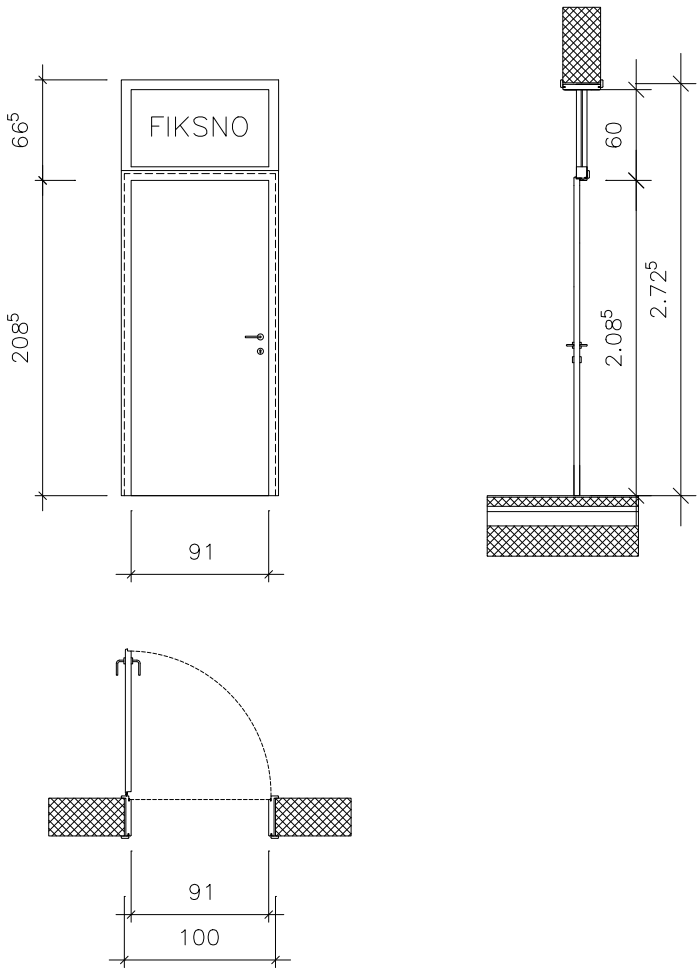

Mere kontrolirati na objektu!

TIP VRAT	ENOKRILNA			TIP ZIDU	DEB.	ŠT. KOSOV	
SVETLA MERA	91,0 / 208,5+60,0cm nadsv.			AB NOSILNA STENA	25,0 cm	D - 1	L - 1
ZIDARSKA MERA	100 / 273 cm od GT						
POŽARNA OZNAKA	/	DIMOTESNOST	/				
ZVOČNA ZAŠČITA	/	ZRAKOTESNOST	/				
DODATNO	/						

OPIS

Suhomontažna lesena notranja vrata z jeklenim podbojem.

Podboj iz pocinkane pločevine, debeline 1,5mm oz 2,0mm predhodno prašno barvan v RAL barvi po izboru projektant, z visokoelastičnim večkomornim tesnilom.

Vratno krilo leseno iz kombinacije mediapana, masivnega in vezanega lesa, na robovih nalepljene masivne nalepke debeline 5mm, rahlo zaokrožene R2. Vratno krilo zaključeno z UV odporno plastjo PVC laminata, odporno na mehanske poškodbe.

Vratno krilo obešeno na 3 tečajih iz nerjaveče kovine, opremljeno s cilindrično ključavnico iz nerjaveče kovine z inox rozeto, enotočkovno zaklepanje, sistemski ključ, kljuka iz brušene nerjaveče kovine Anti-germ obdelava, permanentna antibakterijska zaščita. Vratno krilo opremljeno s samozapiralom in talnim oz stenskim štoperjem.

Vrata opremljena s površinsko montiranim samozapiralom z drsnimi vodili kot npr. Geze ali enakovredno in talnim ali stenskim "štoperjem", in z zaščito proti priprtju prstov (rolo zaščita za prste, kot npr. Athmer ali enakovredno).

OZNAKA	VRATA 91/208,5+60,0 nadsv. WC deklice, dečki, čistila (P/1N)	V4r

RISBE

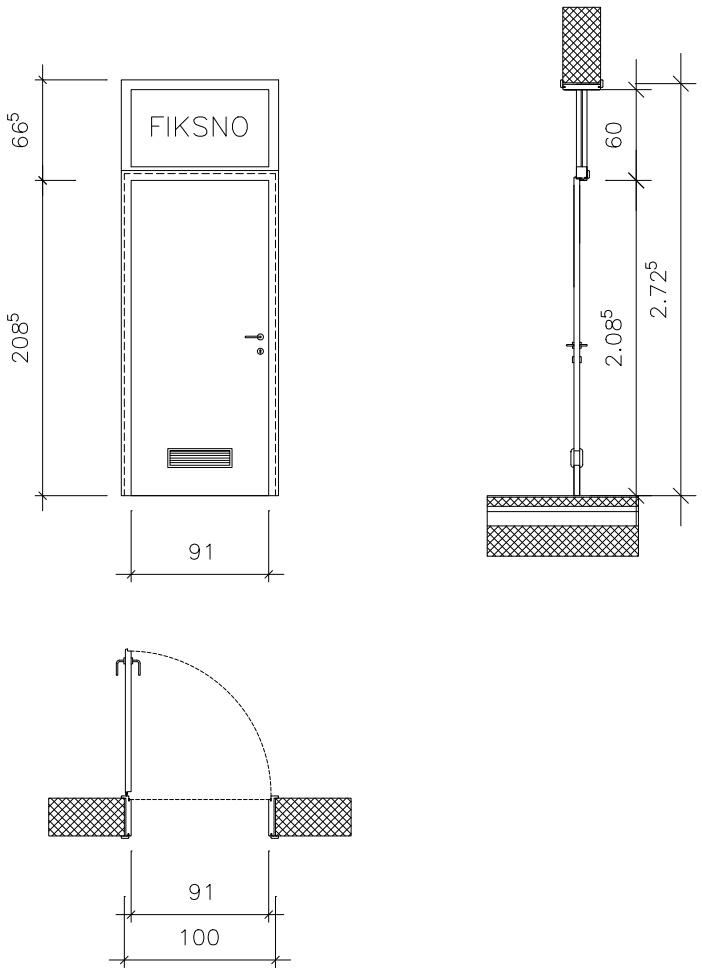

Mere kontrolirati na objektu!

TIP VRAT	ENOKRILNA			TIP ZIDU	DEB.	ŠT. KOSOV	
SVETLA MERA	91,0 / 208,5+60,0cm nadsv.			AB NOSILNA STENA	25,0 cm	D - 2	L - 3
ZIDARSKA MERA	100 / 273 cm od GT						
POŽARNA OZNAKA	/	DIMOTESNOST	/				
ZVOČNA ZAŠČITA	/	ZRAKOTESNOST	/				
DODATNO	REŠETKA						

OPIS

Suhomontažna lesena notranja vrata z jeklenim podbojem.

Podboj iz pocinkane pločevine, debeline 1,5mm oz 2,0mm predhodno prašno barvan v RAL barvi po izboru projektant, z visokoelastičnim večkomornim tesnilom.

Vratno krilo leseno iz kombinacije mediapana, masivnega in vezanega lesa, na robovih nalepljene masivne nalepke debeline 5mm, rahlo zaokrožene R2. Vratno krilo zaključeno z UV odporno plastjo PVC laminata, odporno na mehanske poškodbe.

Vratno krilo obešeno na 3 tečajih iz nerjaveče kovine, opremljeno s cilindrično ključavnico iz nerjaveče kovine z inox rozeto, enotočkovno zaklepanje, sistemski ključ, kljuka iz brušene nerjaveče kovine Anti-germ obdelava, permanentna antibakterijska zaščita. Vratno krilo opremljeno s samozapiralom in talnim oz stenskim štoperjem.

Vrata opremljena s površinsko montiranim samozapiralom z drsnimi vodili kot npr. Geze ali enakovredno in talnim ali stenskim "štoperjem", in z zaščito proti priprtju prstov (rolo zaščita za prste, kot npr. Athmer ali enakovredno).

Vratno krilo opremljeno z Alu prezračevalno rešetko v barvi vratnega krila.

OZNAKA	VRATA 91/208,5+60,0 nadsv. kabinet (2N)	V4d

RISBE

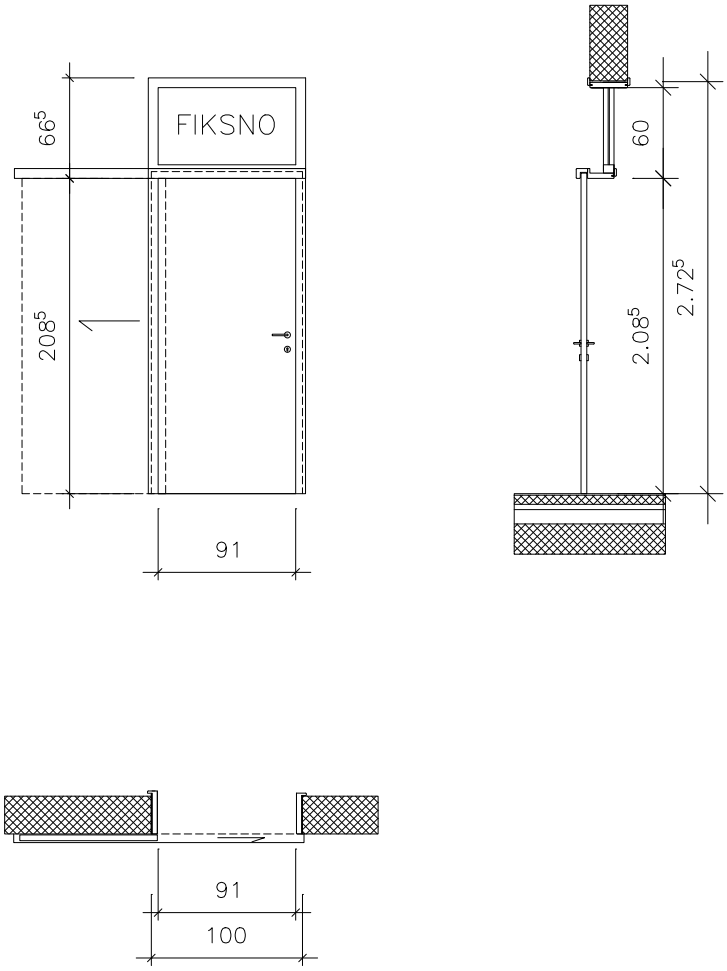

Mere kontrolirati na objektu!

TIP VRAT	ENOKRILNA			TIP ZIDU	DEB.	ŠT. KOSOV	
SVETLA MERA	91,0 / 208,5+60,0cm nadsv.			AB NOSILNA STENA	25,0 cm	D - 1	L - /
ZIDARSKA MERA	100 / 273 cm od GT						
POŽARNA OZNAKA	/	DIMOTESNOST	/				
ZVOČNA ZAŠČITA	/	ZRAKOTESNOST	/				
DODATNO	/						

OPIS

Suhomontažna lesena notranja vrata z jeklenim podbojem.

Podboj iz pocinkane pločevine, debeline 1,5mm oz 2,0mm predhodno prašno barvan v RAL barvi po izboru projektant, z visokoelastičnim večkomornim tesnilom.

Vratno krilo leseno iz kombinacije mediapana, masivnega in vezanega lesa, na robovih nalepljene masivne nalepke debeline 5mm, rahlo zaokrožene R2. Vratno krilo zaključeno z UV odporno plastjo PVC laminata, odporno na mehanske poškodbe.

rata z drsnim odpiranjem ob steni, vodila in drsni mehanizem pritrjen na steno, dva nastavljiva zaustavljalca, element za mehko zapiranje in odpiranje, zaključni pokončnik, kljuka bunka, opremljeno s cilindrično ključavnico iz nerjaveče kovine z inox rozeto, enotočkovno zaklepanje, sistemski ključ, kljuka iz brušene nerjaveče kovine Anti-germ obdelava, permanentna antibakterijska zaščita, in zaščito proti priprtju prstov (rolo zaščita za prste, kot npr. Athmer ali enakovredno).

Vratno krilo delno zastekljeno z izolacijskim varnostnim steklom VSG na notranji in zunanji strani, dvoslojni termopan U = 0,9 W/m²K.

OZNAKA	VRATA 91/208,5+60,0 nadsv. kabinet (2N)	V4dr

RISBE

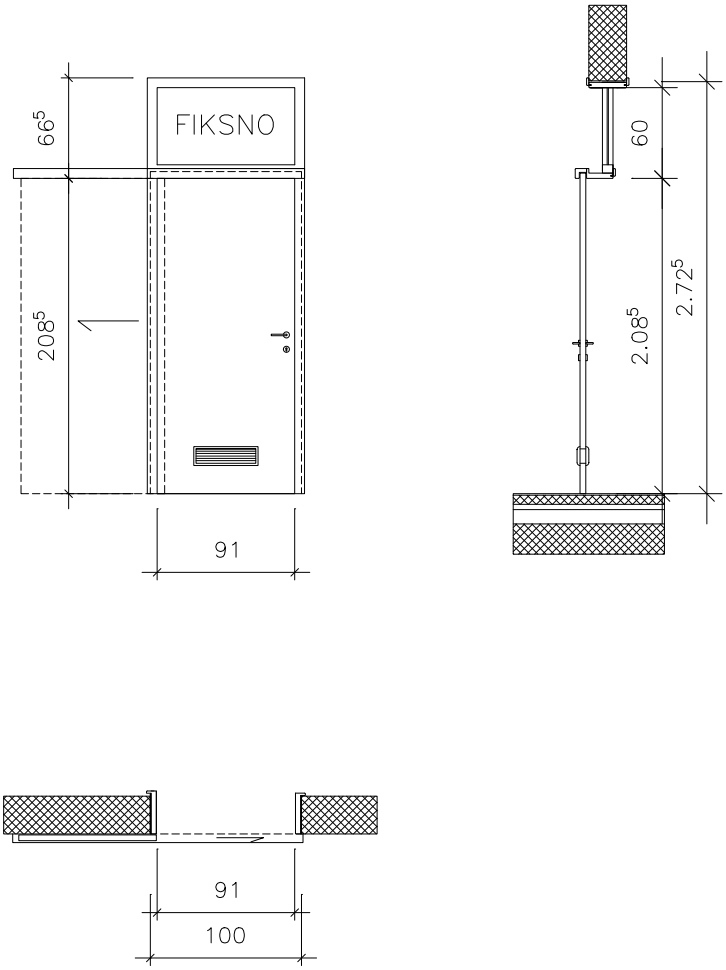

Mere kontrolirati na objektu!

TIP VRAT	ENOKRILNA			TIP ZIDU	DEB.	ŠT. KOSOV	
SVETLA MERA	91,0 / 208,5+60,0cm nadsv.			AB NOSILNA STENA	25,0 cm	D - 1	L - /
ZIDARSKA MERA	100 / 273 cm od GT						
POŽARNA OZNAKA	/	DIMOTESNOST	/				
ZVOČNA ZAŠČITA	/	ZRAKOTESNOST	/				
DODATNO	REŠETKA						

OPIS

Suhomontažna lesena notranja vrata z jeklenim podbojem.

Podboj iz pocinkane pločevine, debeline 1,5mm oz 2,0mm predhodno prašno barvan v RAL barvi po izboru projektant, z visokoelastičnim večkomornim tesnilom.

Vratno krilo leseno iz kombinacije mediapana, masivnega in vezanega lesa, na robovih nalepljene masivne nalepke debeline 5mm, rahlo zaokrožene R2. Vratno krilo zaključeno z UV odporno plastjo PVC laminata, odporno na mehanske poškodbe.

rata z drsnim odpiranjem ob steni, vodila in drsni mehanizem pritrjen na steno, dva nastavljiva zaustavljalca, element za mehko zapiranje in odpiranje, zaključni pokončnik, kljuka bunka, opremljeno s cilindrično ključavnico iz nerjaveče kovine z inox rozeto, enotočkovno zaklepanje, sistemski ključ, kljuka iz brušene nerjaveče kovine Anti-germ obdelava, permanentna antibakterijska zaščita, in zaščito proti priprtju prstov (rolo zaščita za prste, kot npr. Athmer ali enakovredno).

Vratno krilo delno zastekljeno z izolacijskim varnostnim steklom VSG na notranji in zunanji strani, dvoslojni termopan U = 0,9 W/m²K.

Vratno krilo opremljeno z Alu prezračevalno rešetko v barvi vratnega krila.

OZNAKA	VRATA 131/208,5+60,0 nadsv. kabineti (P/1N/2N)	V5

RISBE

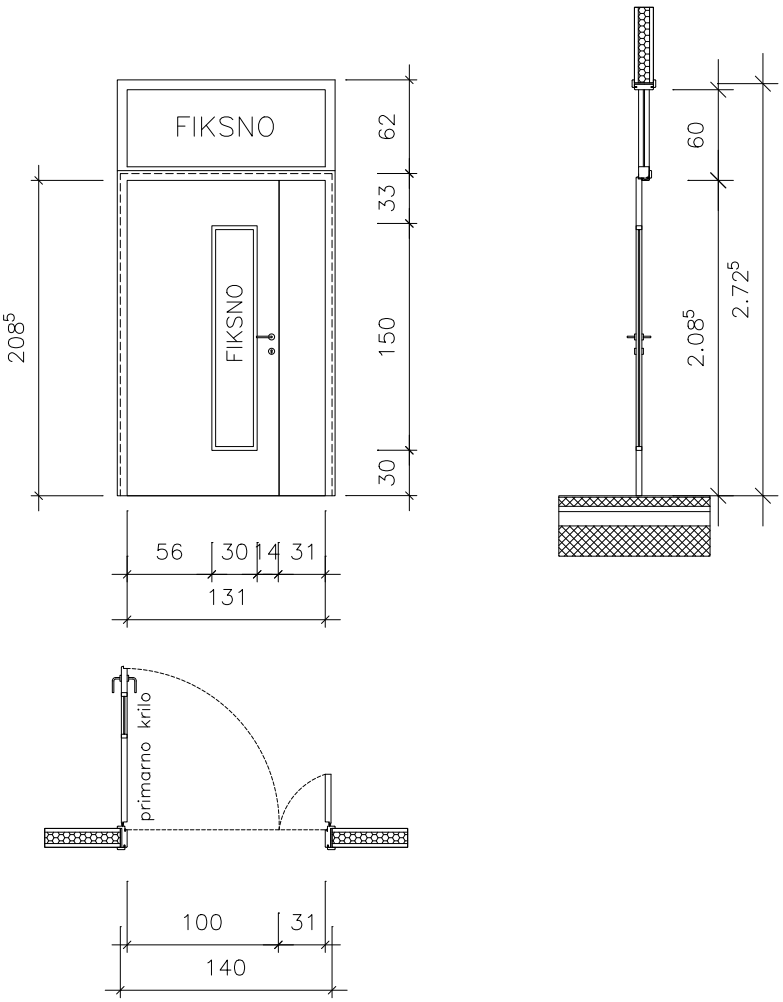

Mere kontrolirati na objektu!

TIP VRAT	DVOKRILNA			TIP ZIDU	DEB.	ŠT. KOSOV	
SVETLA MERA	131,0 / 208,5+60,0cm nadsv.			PREDELNA STENA	12,5 cm	L - 4	D - 2
ZIDARSKA MERA	130 / 273 cm od GT						
POŽARNA OZNAKA	EI30-C	DIMOTESNOST	/				
ZVOČNA ZAŠČITA	/	ZRAKOTESNOST	/				
DODATNO	ZASTEKLITEV						

OPIS

Suhomontažna lesena notranja vrata z jeklenim podbojem.

Podboj iz pocinkane pločevine, debeline 1,5mm oz 2,0mm predhodno prašno barvan v RAL barvi po izboru projektant, z visokoelastičnim večkomornim tesnilom.

Vratno krilo leseno iz kombinacije mediapana, masivnega in vezanega lesa, na robovih nalepljene masivne nalepke debeline 5mm, rahlo zaokrožene R2. Vratno krilo zaključeno z UV odporno plastjo PVC laminata, odporno na mehanske poškodbe.

Vratno krilo obešeno na 3 tečajih iz nerjaveče kovine, opremljeno s cilindrično ključavnico iz nerjaveče kovine z inox rozeto, enotočkovno zaklepanje, sistemski ključ, kljuka iz brušene nerjaveče kovine Anti-germ obdelava, permanentna antibakterijska zaščita. Vratno krilo opremljeno s samozapiralom in talnim oz stenskim štoperjem.

Vrata opremljena s površinsko montiranim samozapiralom z drsnimi vodili kot npr. Geze ali enakovredno in talnim ali stenskim "štoperjem", in z zaščito proti priprtju prstov (rolo zaščita za prste, kot npr. Athmer ali enakovredno).

Vratno krilo delno zastekljeno z izolacijskim varnostnim steklom VSG na notranji in zunaji strani, dvoslojni termopan U = 0,9 W/m²K.

OZNAKA	VRATA 161/208,5+60,0 nadsv. učilnice (P/1N)	V6

RISBE

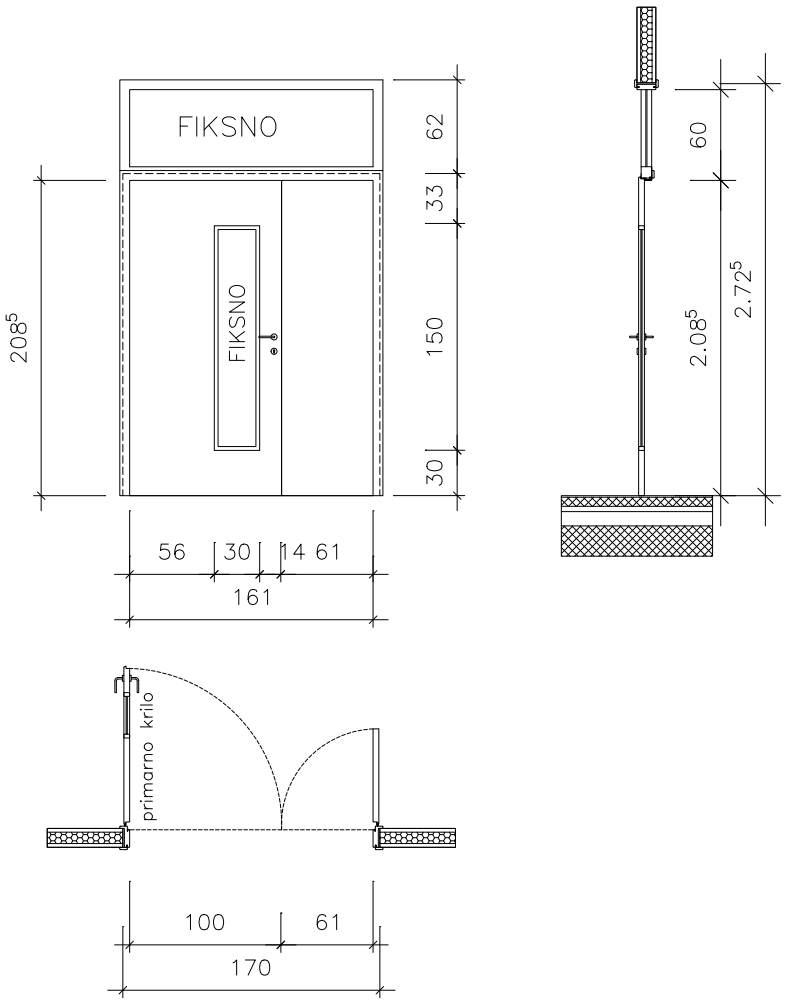

Mere kontrolirati na objektu!

TIP VRAT	DVOKRILNA			TIP ZIDU	DEB.	ŠT. KOSOV	
SVETLA MERA	131,0 / 208,5+60,0cm nadsv.			PREDELNA STENA	12,5 cm	D - 12	L - 3
ZIDARSKA MERA	130 / 273 cm od GT						
POŽARNA OZNAKA	EI30-C	DIMOTESNOST	/				
ZVOČNA ZAŠČITA	/	ZRAKOTESNOST	/				
DODATNO	ZASTEKLITEV						

OPIS

Suhomontažna lesena notranja vrata z jeklenim podbojem.

Podboj iz pocinkane pločevine, debeline 1,5mm oz 2,0mm predhodno prašno barvan v RAL barvi po izboru projektant, z visokoelastičnim večkomornim tesnilom.

Vratno krilo leseno iz kombinacije mediapana, masivnega in vezanega lesa, na robovih nalepljene masivne nalepke debeline 5mm, rahlo zaokrožene R2. Vratno krilo zaključeno z UV odporno plastjo PVC laminata, odporno na mehanske poškodbe.

Vratno krilo obešeno na 3 tečajih iz nerjaveče kovine, opremljeno s cilindrično ključavnico iz nerjaveče kovine z inox rozeto, enotočkovno zaklepanje, sistemski ključ, kljuka iz brušene nerjaveče kovine Anti-germ obdelava, permanentna antibakterijska zaščita. Vratno krilo opremljeno s samozapiralom in talnim oz stenskim štoperjem.

Vrata opremljena s površinsko montiranim samozapiralom z drsnimi vodili kot npr. Geze ali enakovredno in talnim ali stenskim "štoperjem", in z zaščito proti priprtju prstov (rolo zaščita za prste, kot npr. Athmer ali enakovredno).

Vratno krilo delno zastekljeno z izolacijskim varnostnim steklom VSG na notranji in zunaji strani, dvoslojni termopan U = 0,9 W/m²K.

OZNAKA	VRATA 201/208,5+60,0 nadsv. predprostor multimedia (2N) EVAKUACIJA	V7

RISBE

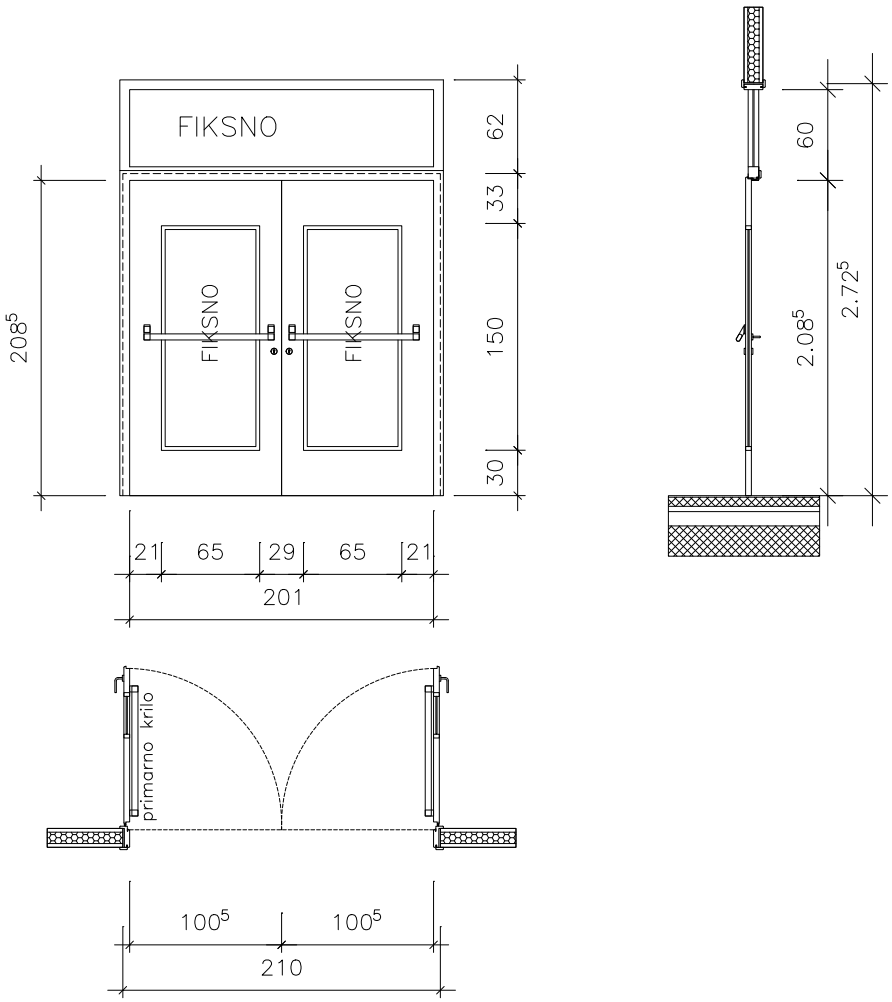

Mere kontrolirati na objektu!

TIP VRAT	DVOKRILNA			TIP ZIDU	DEB.	ŠT. KOSOV	
SVETLA MERA	131,0 / 208,5+60,0cm nadsv.			PREDELNA STENA	12,5 cm	1	
ZIDARSKA MERA	130 / 273 cm od GT						
POŽARNA OZNAKA	EI30-C	DIMOTESNOST	/				
ZVOČNA ZAŠČITA	/	ZRAKOTESNOST	/				
DODATNO	ZASTEKLITEV / EK 1125						

OPIS

Suhomontažna lesena notranja vrata z jeklenim podbojem.

Podboj iz pocinkane pločevine, debeline 1,5mm oz 2,0mm predhodno prašno barvan v RAL barvi po izboru projektant, z visokoelastičnim večkomornim tesnilom.

Vratno krilo leseno iz kombinacije mediapana, masivnega in vezanega lesa, na robovih nalepljene masivne nalepke debeline 5mm, rahlo zaokrožene R2. Vratno krilo zaključeno z UV odporno plastjo PVC laminata, odporno na mehanske poškodbe.

Vratno krilo obešeno na 3 tečajih iz nerjaveče kovine, opremljeno s cilindrično ključavnico iz nerjaveče kovine z inox rozeto, enotočkovno zaklepanje, sistemski ključ, kljuka iz brušene nerjaveče kovine Anti-germ obdelava, permanentna antibakterijska zaščita. Vratno krilo opremljeno s samozapiralom in talnim oz stenskim štoperjem.

Vrata opremljena s površinsko montiranim samozapiralom z drsnimi vodili kot npr. Geze ali enakovredno in talnim ali stenskim "štoperjem", in z zaščito proti priprtju prstov (rolo zaščita za prste, kot npr. Athmer ali enakovredno).

Vratno krilo delno zastekljeno z izolacijskim varnostnim odpornim steklom VSG na notranji in zunanji strani, na obeh vratnih krilih v smeri izhoda montiran vodoravni potisni drog za izhod, dvoslojni termopan U = 0,9 W/m²K.

OZNAKA	VRATA 201/208,5+60 nadsv.(EI-30C) stopnišče (P/1N/2N)	V7p

RISBE

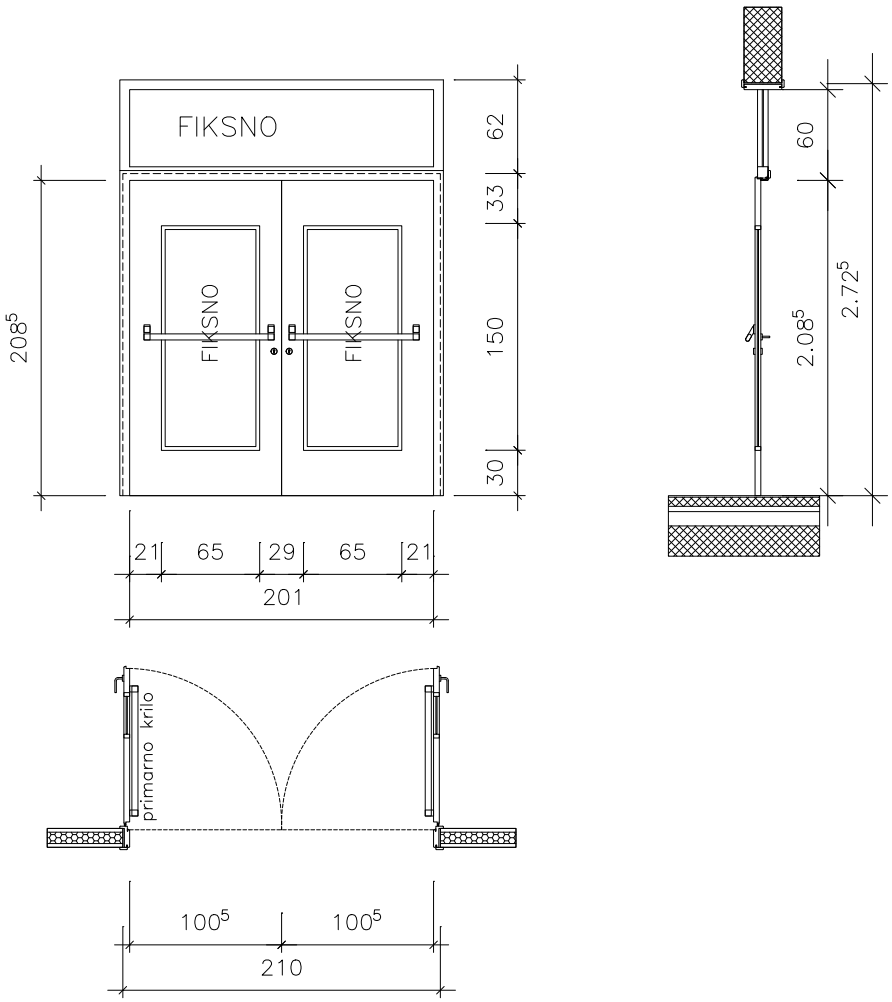

Mere kontrolirati na objektu!

TIP VRAT	DVOKRILNA			TIP ZIDU	DEB.	ŠT. KOSOV	
SVETLA MERA	131,0 / 208,5+60,0cm nadsv.			PREDELNA STENA	12,5 cm	3	
ZIDARSKA MERA	130 / 273 cm od GT						
POŽARNA OZNAKA	EI30-C	DIMOTESNOST	/				
ZVOČNA ZAŠČITA	/	ZRAKOTESNOST	/				
DODATNO	POŽARNA ZASTEKLITEV / EK1125						

OPIS

Suhomontažna lesena požarno odporna notranja vrata z jeklenim podbojem.

Podboj iz pocinkane pločevine, debeline 1,5mm oz 2,0mm predhodno prašno barvan v RAL barvi po izboru projektant, z visokoelastičnim večkomornim tesnilom.

Vratno krilo leseno iz kombinacije mediapana, masivnega in vezanega lesa, na robovih nalepljene masivne nalepke debeline 5mm, rahlo zaokrožene R2. Vratno krilo zaključeno z UV odporno plastjo PVC laminata, odporno na mehanske poškodbe.

Vratno krilo obešeno na 3 tečajih iz nerjaveče kovine, opremljeno s cilindrično ključavnico iz nerjaveče kovine z inox rozeto, enotočkovno zaklepanje, sistemski ključ, kljuka iz brušene nerjaveče kovine Anti-germ obdelava, permanentna antibakterijska zaščita. Vratno krilo opremljeno s samozapiralom in talnim oz stenskim štoperjem.

Vrata opremljena s površinsko montiranim samozapiralom z drsnimi vodili kot npr. Geze ali enakovredno in talnim ali stenskim "štoperjem", in z zaščito proti priprtju prstov (rolo zaščita za prste, kot npr. Athmer ali enakovredno).

Vratno krilo delno zastekljeno z izolacijskim varnostnim in požarno odpornim steklom VSG na notranji in zunanji strani, na obeh vratnih krilih v smeri izhoda montiran vodoravni potisni drog za izhod, dvoslojni termopan U = 0,9 W/m²K.

REKONSTRUKCIJA IN DOZIDAVA POŠ DOLENJA NEMŠKA VAS VEČNAMENSKI OBJEKT ZA ŠOLSTVO IN KULTURO, PZI, marec 2021

OZNAKA	ZLOŽLJIVA PREDELNA STENA 1216/270 jedilnica (P)	SK1

POGLED
PREREZ

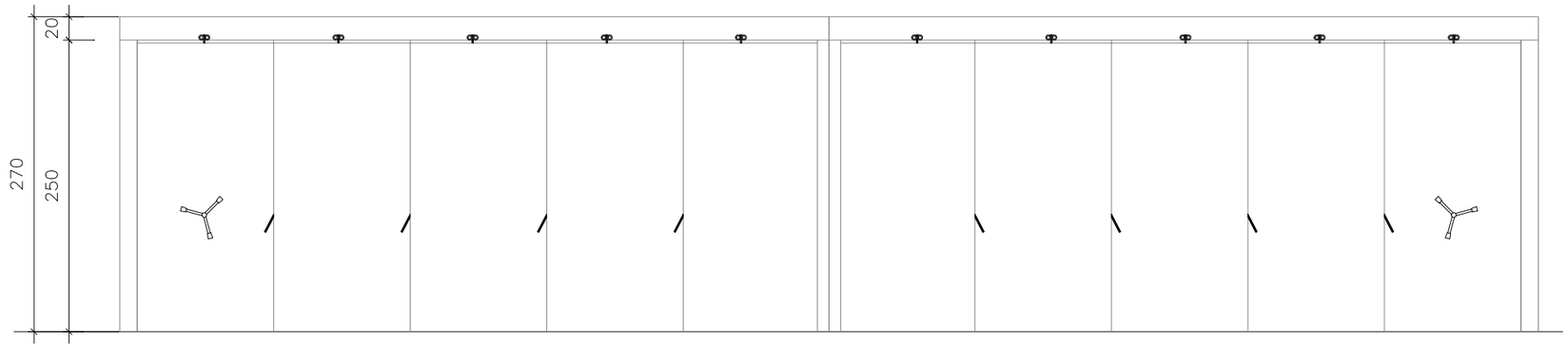

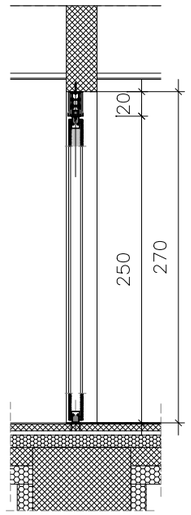

TLORIS

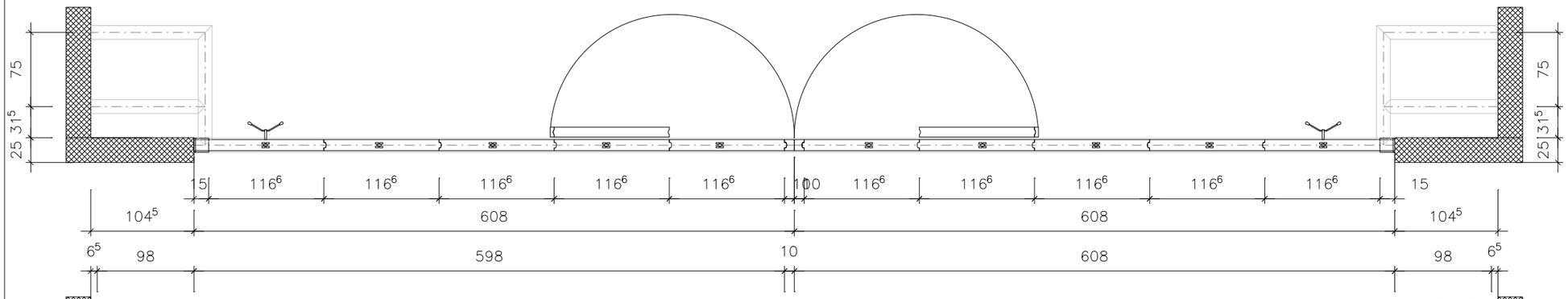

TLORIS

TIP / VRSTA	ZLOŽLJIVA PREDELNA STENA	OPIS	- Premična oz. zložljiva predelna stena, debeline 100mm. - Protihrupna premična predelna stena, sestavljena iz panelov, modulov. Zvočna izolativnost Rw 42dB, kovinska stropna vodila, vidni vertikalni spojni elementi iz aluminija, obloga panelov iveral po izboru projektanta (npr. bel iveral), premikanje panelov po vodilu v stropu, med paneli tesnenje. - "Parking" panelov v odprtem položaju - rešitev PLB, obešanje v dveh točkah, 90° glede na os pregradne stene. Dimenzije kontrolirati na objektu!
ODPIRANJE	ZLOŽLJIVA		
Mere kontrolirati na objektu!			
ŠTEVILO KOSOV	1		

REKONSTRUKCIJA IN DOZIDAVA POŠ DOLENJA NEMŠKA VAS VEČNAMENSKI OBJEKT ZA ŠOLSTVO IN KULTURO, PZI, marec 2021

OZNAKA	ZLOŽLJIVA PREDELNA STENA 610/270 specialna učilnica gospodinstva / tehnike (1N)	SK2

POGLED / PREREZ

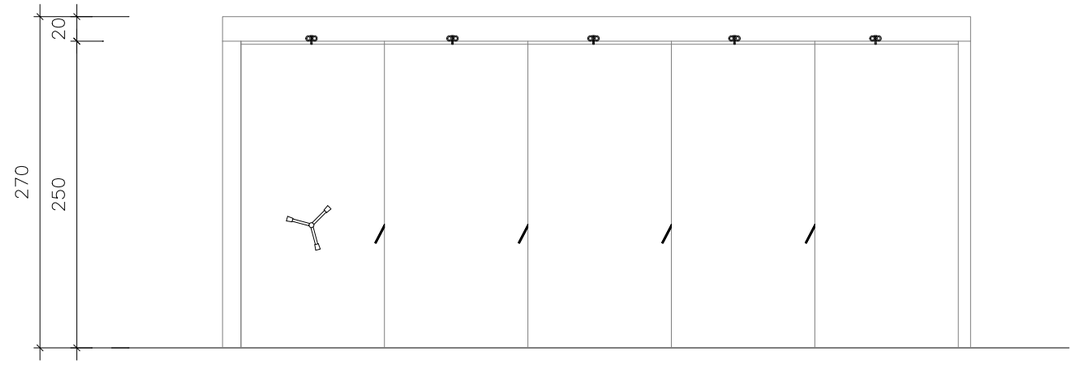

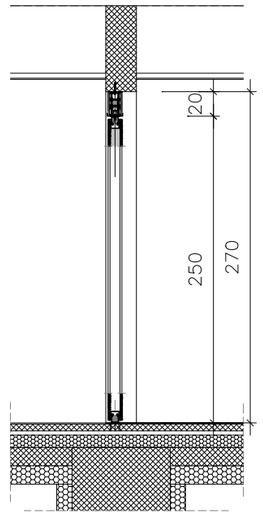

TLORIS

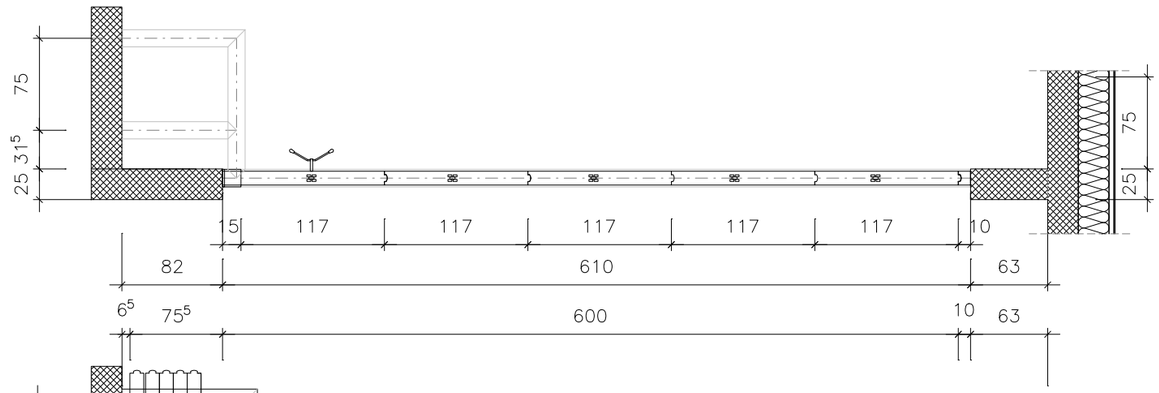

TLORIS

TIP / VRSTA	ZLOŽLJIVA PREDELNA STENA	OPIS	- Premična oz. zložljiva predelna stena, debeline 100mm. - Protihrupna premična predelna stena, sestavljena iz panelov, modulov. Zvočna izolativnost Rw 42dB, kovinska stropna vodila, vidni vertikalni spojni elementi iz aluminija, obloga panelov iveral po izboru projektanta (npr. bel iveral), premikanje panelov po vodilu v stropu, med paneli tesnenje. - "Parking" panelov v odprtem položaju - rešitev PLB, obešanje v dveh točkah, 90° glede na os pregradne stene. Dimenzije kontrolirati na objektu!
ODPIRANJE	ZLOŽLJIVA		
Mere kontrolirati na objektu!			
ŠTEVILO KOSOV	2		

REKONSTRUKCIJA IN DOZIDAVA POŠ DOLENJA NEMŠKA VAS VEČNAMENSKI OBJEKT ZA ŠOLSTVO IN KULTURO, PZI, marec 2021

OZNAKA	ZLOŽLJIVA PREDELNA STENA 1340/270 učilnica multimedia (2N)	SK3

POGLED
PREREZ

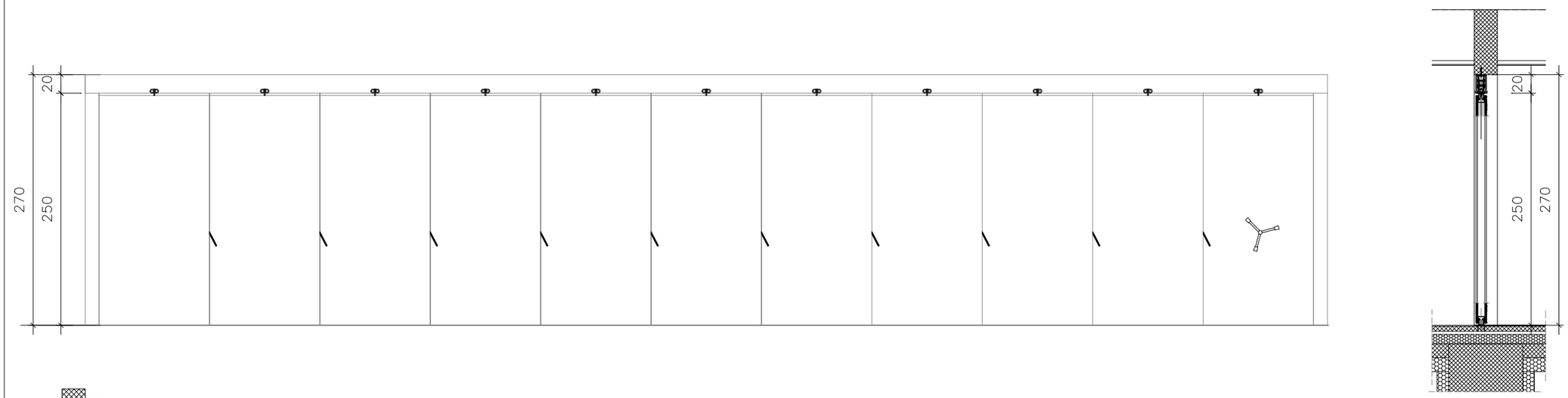

TLORIS

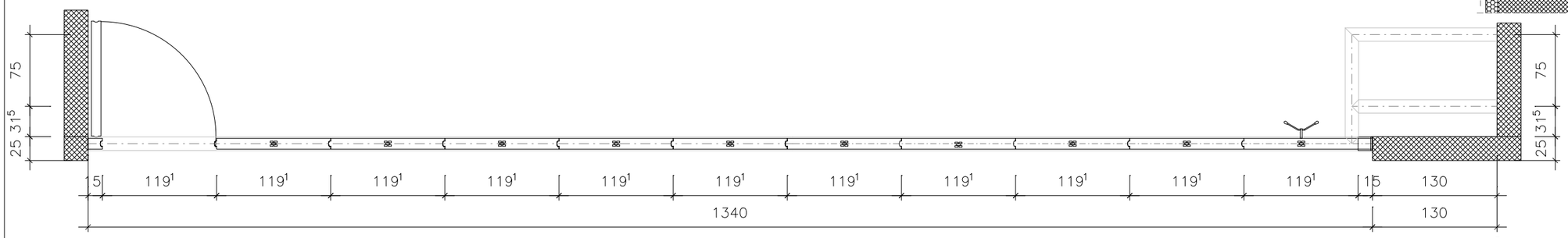

TLORIS

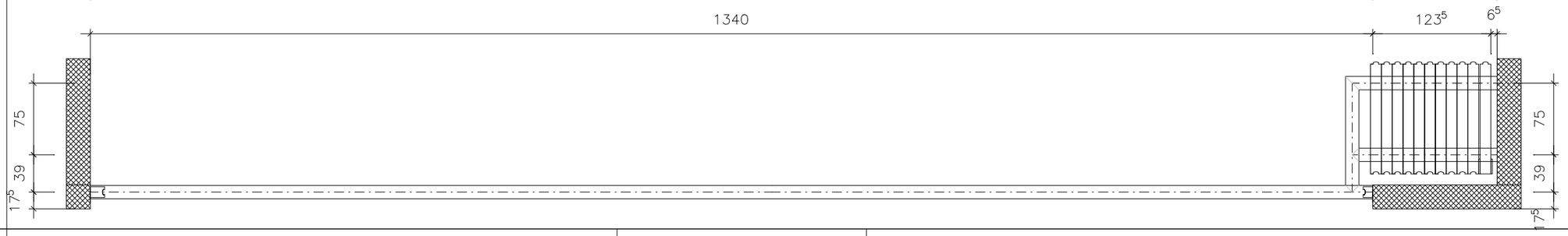

TIP / VRSTA	ZLOŽLJIVA PREDELNA STENA	OPIS
ODPIRANJE	ZLOŽLJIVA	
Mere kontrolirati na objektu!		

OPIS

- Premična oz. zložljiva predelna stena, debeline 100mm.
- Protihrupna premična predelna stena, sestavljena iz panelov, modulov.

Zvočna izolativnost Rw 42dB, kovinska stropna vodila, vidni vertikalni spojni elementi iz aluminija, obloga panelov iveral po izboru projektanta (npr. bel iveral), premikanje panelov po vodilu v stropu, med paneli tesnenje.

- "Parking" panelov v odprtem položaju - rešitev PLB, obešanje v dveh točkah, 90° glede na os pregradne stene. Dimenzije kontrolirati na objektu!

ŠTEVILO KOSOV	1

OZNAKA	OKNO 670/180 kuhinja(P), govorilnica (1N)	O1/O12

RISBE

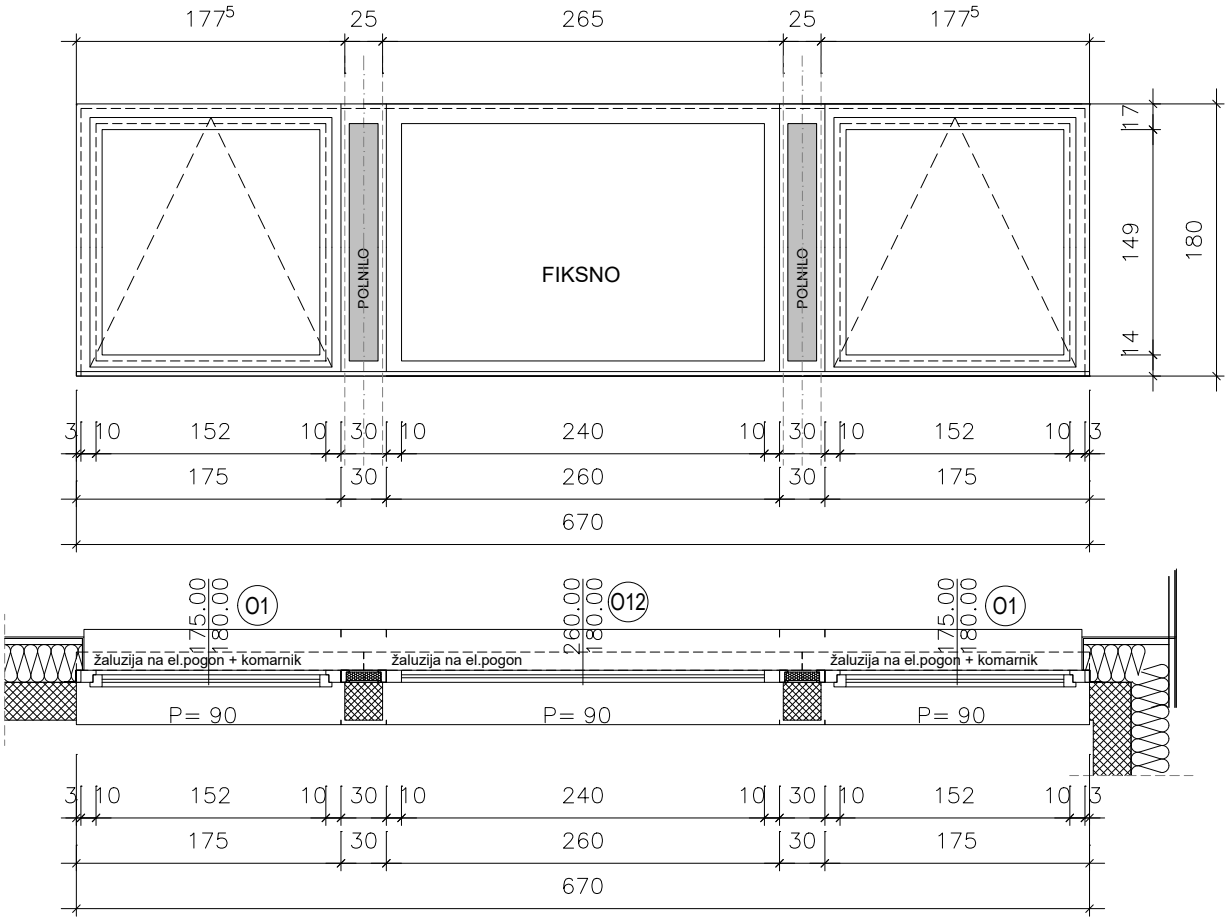

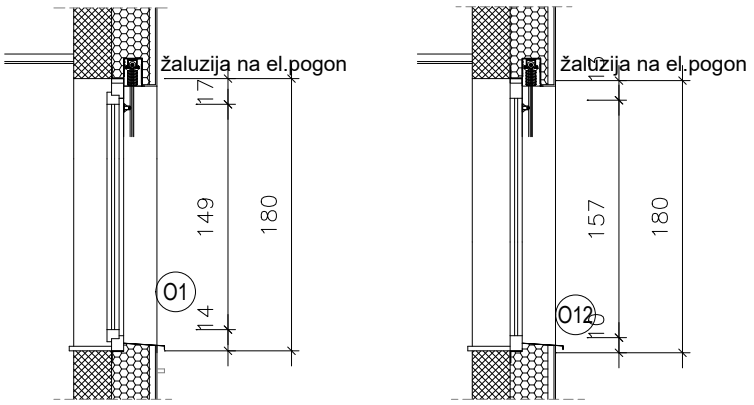

Mere kontrolirati na objektu!

TIP / VRSTA	VEČDELNO OKNO
ODPIRANJE	O1 VENTUS/ O12 FIKSNO
GRADBENA ODPRTINA	670/180 cm
POŽARNA OZNAKA	/
DODATNO	ŽALUZIJE NA EL. POGON (P,1N), KOMARNIK (P), SKRIN NA EL.POGON (1N)
ŠTEVILO KOSOV	O1 4 kom / O12 2 kom

REKONSTRUKCIJA IN DOZIDAVA POŠ DOLENJA NEMŠKA VAS-VEČNAMENSKI OBJEKT ZA ŠOLSTVO IN KULTURO; PZI A-008/20, marec 2021

OZNAKA	OKNO 670/135 govorilnica(2N), bralni kotiček(2N)	O1.1/O12

RISBE

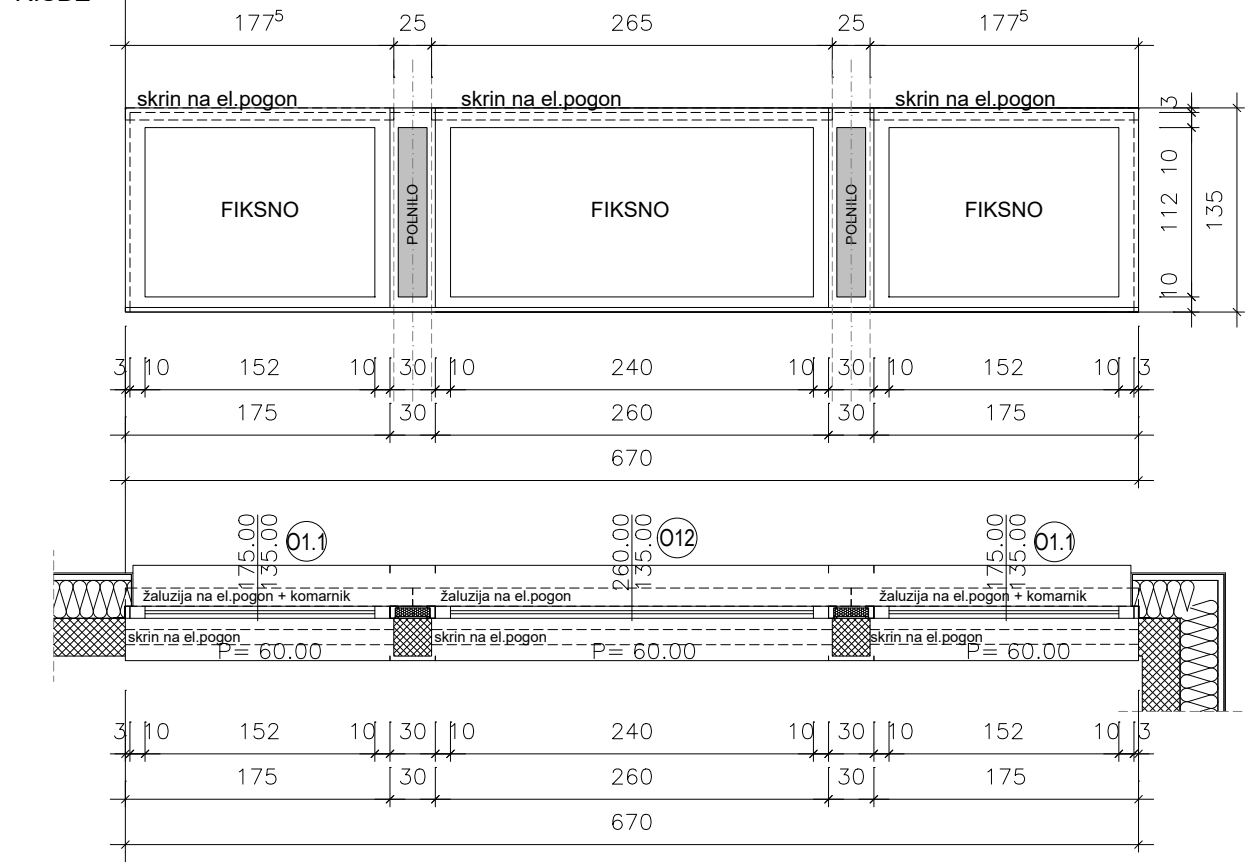

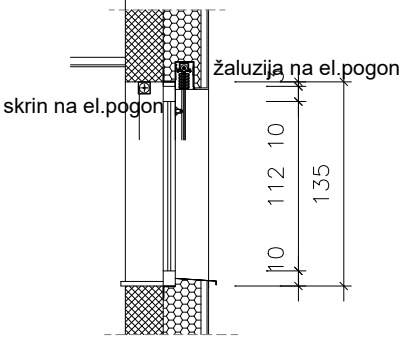

Mere kontrolirati na objektu!

TIP / VRSTA	VEČDELNO OKNO
ODPIRANJE	O1.1 FIKSNO/ O12 FIKSNO
GRADBENA ODPRTINA	670/135 cm
POŽARNA OZNAKA	/
DODATNO	ŽALUZIJE NA EL. POGON, SKRIN NA EL. POGON
ŠTEVILO KOSOV	O1.1 6kom / O12 3 kom

REKONSTRUKCIJA IN DOZIDAVA POŠ DOLENJA NEMŠKA VAS-VEČNAMENSKI OBJEKT ZA ŠOLSTVO IN KULTURO; PZI A-008/20, marec 2021

OZNAKA	OKNO 670/180 povezava (1N)	O2/O14.1

RISBE

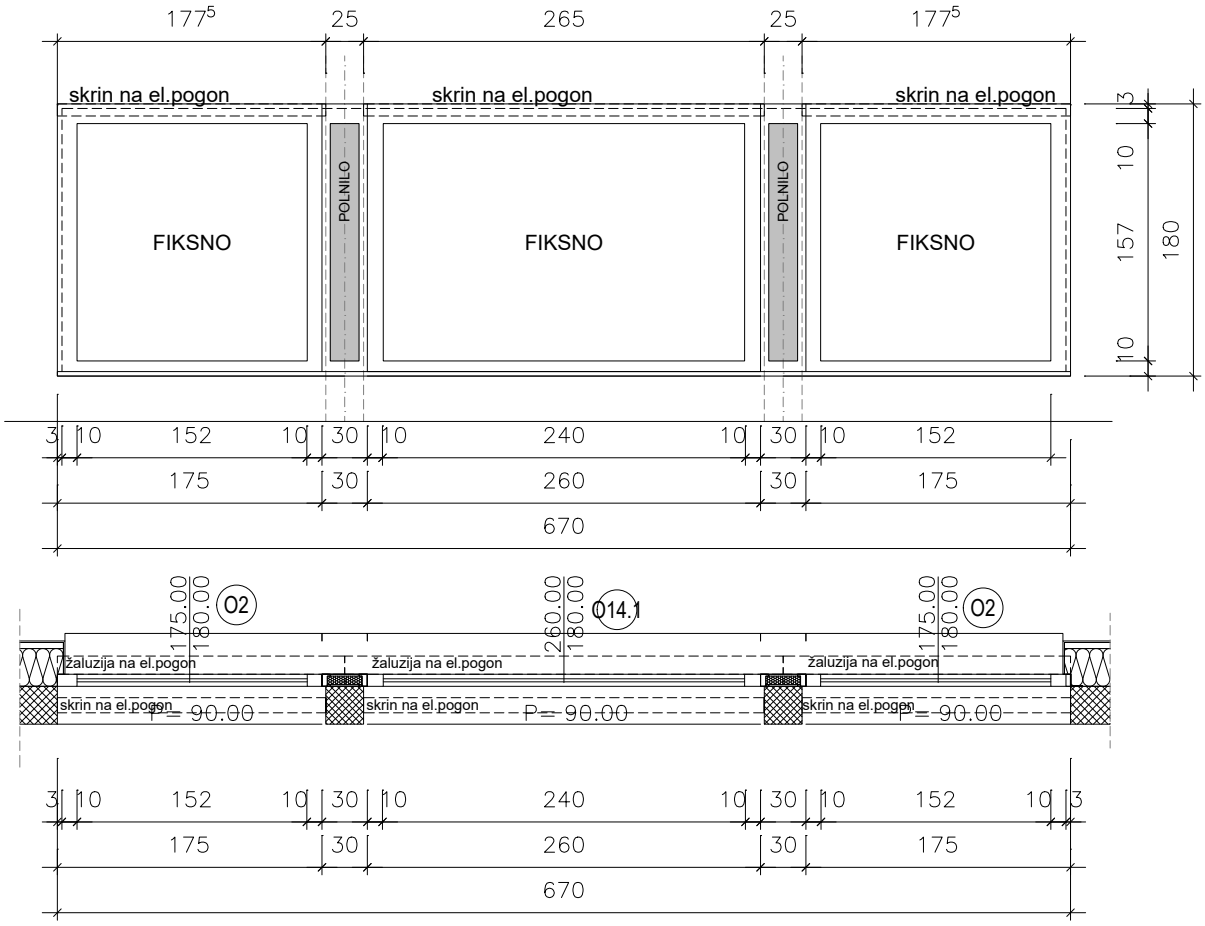

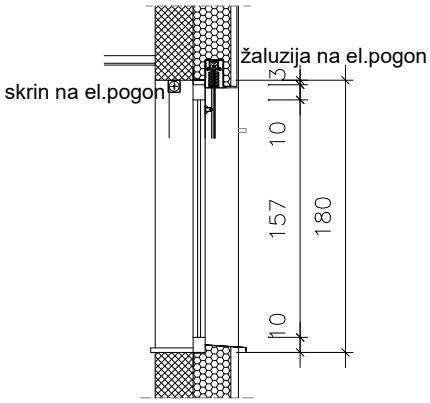

Mere kontrolirati na objektu!

TIP / VRSTA	VEČDELNO OKNO
ODPIRANJE	O2 FIKSNO/ O14.1 FIKSNO
GRADBENA ODPRTINA	670/180 cm
POŽARNA OZNAKA	/
DODATNO	ŽALUZIJE NA EL. POGON, SKRIN NA EL. POGON
ŠTEVILO KOSOV	O2 2kom / O14.1 1kom

REKONSTRUKCIJA IN DOZIDAVA POŠ DOLENJA NEMŠKA VAS-VEČNAMENSKI OBJEKT ZA ŠOLSTVO IN KULTURO; PZI A-008/20, marec 2021

OZNAKA	OKNO 485/90 sanitarije dečki in deklice (P,1N)	O3/O11

RISBE

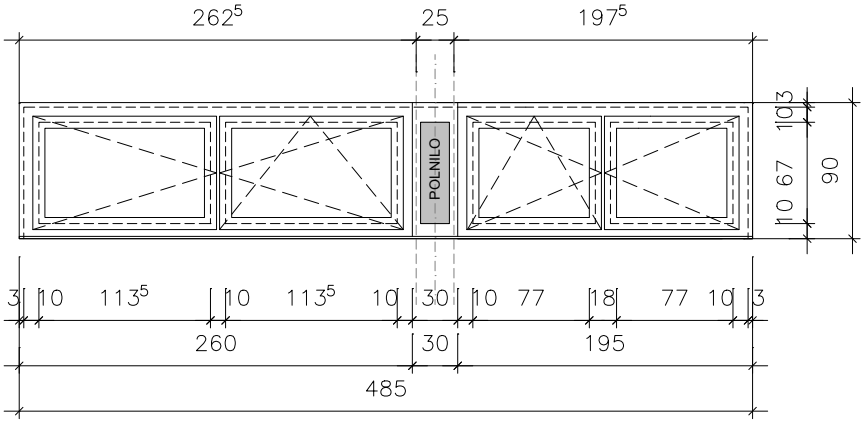

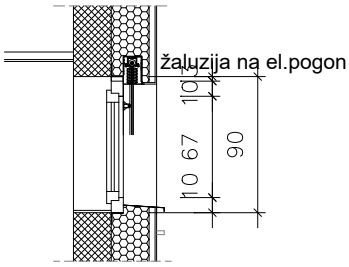

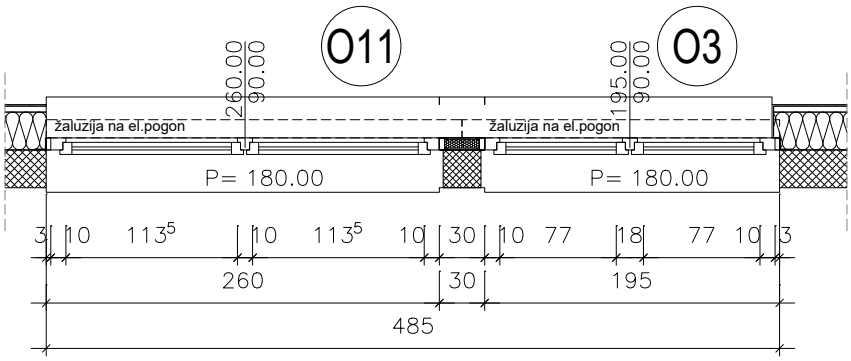

Mere kontrolirati na objektu!

TIP / VRSTA	DVOKRILNO OKNO
ODPIRANJE	KOMBINIRANO
GRADBENA ODPRTINA	485/90 cm
POŽARNA OZNAKA	/
DODATNO	ŽALUZIJE NA EL. POGON
ŠTEVILO KOSOV	O3 1kom / O11 1kom

REKONSTRUKCIJA IN DOZIDAVA POŠ DOLENJA NEMŠKA VAS-VEČNAMENSKI OBJEKT ZA ŠOLSTVO IN KULTURO; PZI A-008/20, marec 2021

OZNAKA	OKNO 512/90 sanitarje dečki in deklice (P)	O3.1/O11.1

RISBE

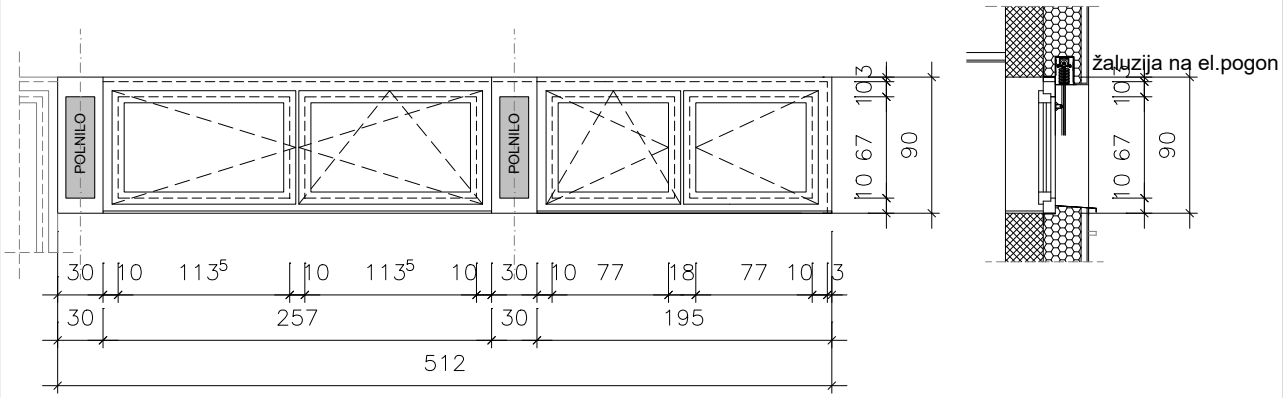

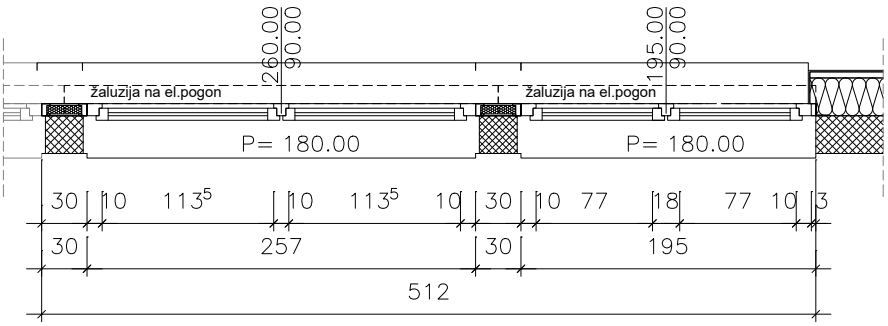

Mere kontrolirati na objektu!

TIP / VRSTA	DVOKRILNO OKNO
ODPIRANJE	KRILNO / KOMBINIRANO / FIKSNO
GRADBENA ODPRTINA	512 / 90 cm
POŽARNA OZNAKA	/
DODATNO	ŽALUZIJE NA EL. POGON
ŠTEVILO KOSOV	O3.1 1kom / O11.1 1kom

REKONSTRUKCIJA IN DOZIDAVA POŠ DOLENJA NEMŠKA VAS-VEČNAMENSKI OBJEKT ZA ŠOLSTVO IN KULTURO; PZI A-008/20, marec 2021

OZNAKA	OKNO 195/180 matična učilnica 1, (P), matična učilnica 15, tehnika, gospodinstvo, kabinet gospodinstvo (1N)	O4

RISBE

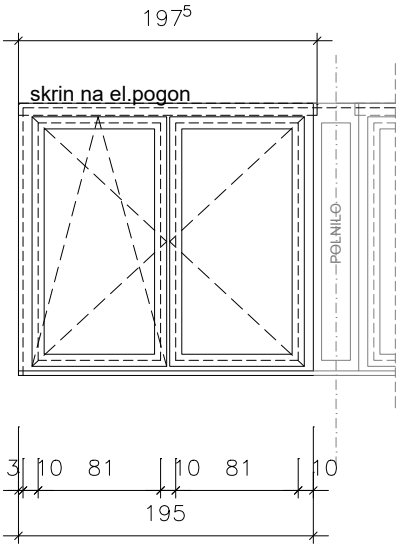

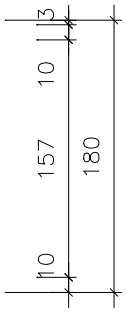

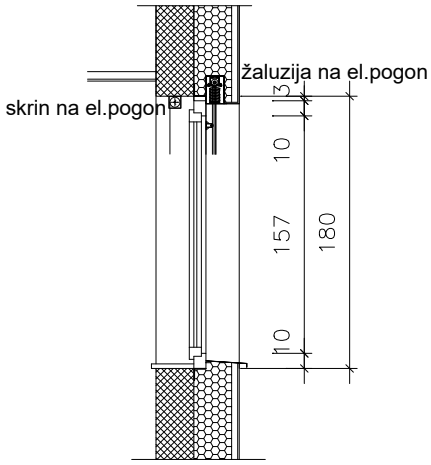

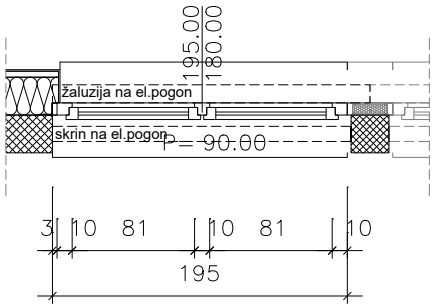

Mere kontrolirati na objektu!

TIP / VRSTA	DVOKRILNO OKNO
ODPIRANJE	KRILNO / KOMBINIRANO
GRADBENA ODPRTINA	195 / 180 cm
POŽARNA OZNAKA	/
DODATNO	ŽALUZIJE NA EL. POGON, SKRIN NA EL. POGON
ŠTEVILO KOSOV	7

OZNAKA	OKNO 225/180 kabinet 17, kabinet gospodinjstvo (1N)	O4.1

RISBE

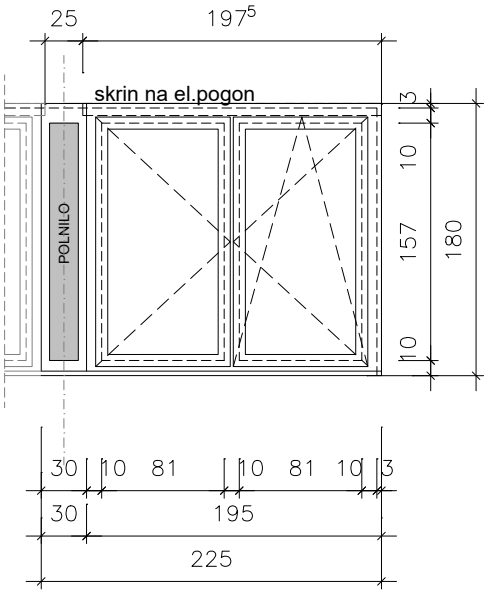

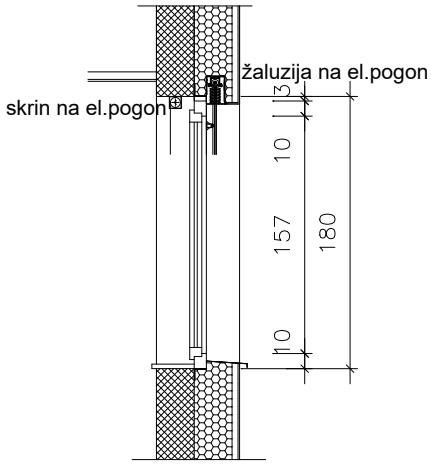

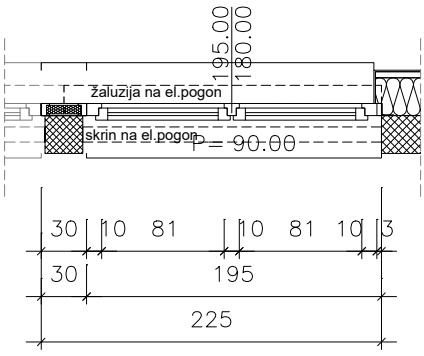

Mere kontrolirati na objektu!

TIP / VRSTA	DVOKRILNO OKNO
ODPIRANJE	KRILNO / KOMBINIRANO / POLNILO
GRADBENA ODPRTINA	225 / 180 cm
POŽARNA OZNAKA	/
DODATNO	ŽALUZIJE NA EL. POGON, SKRIN NA EL. POGON
ŠTEVILO KOSOV	2

OZNAKA	OKNO 195/180 garderoba I. triletje (P)	O5

RISBE

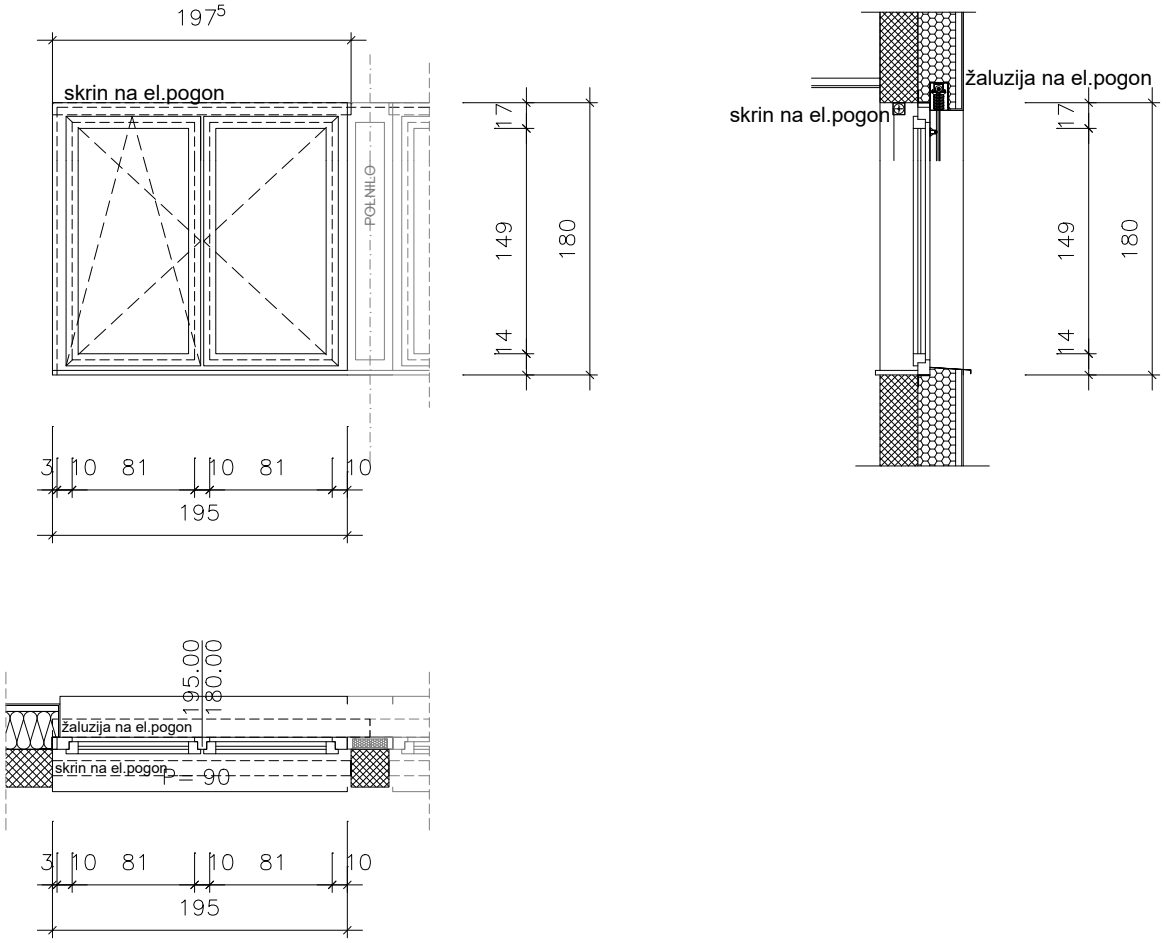

Mere kontrolirati na objektu!

TIP / VRSTA	DVOKRILNO OKNO
ODPIRANJE	KRILNO / KOMBINIRANO
GRADBENA ODPRTINA	195 / 180 cm
POŽARNA OZNAKA	/
DODATNO	ŽALUZIJE NA EL. POGON, SKRIN NA EL. POGON
ŠTEVILO KOSOV	1

OZNAKA	OKNO 195/210 učilnica multimedije 2, knjižnica (2N)	O6

RISBE

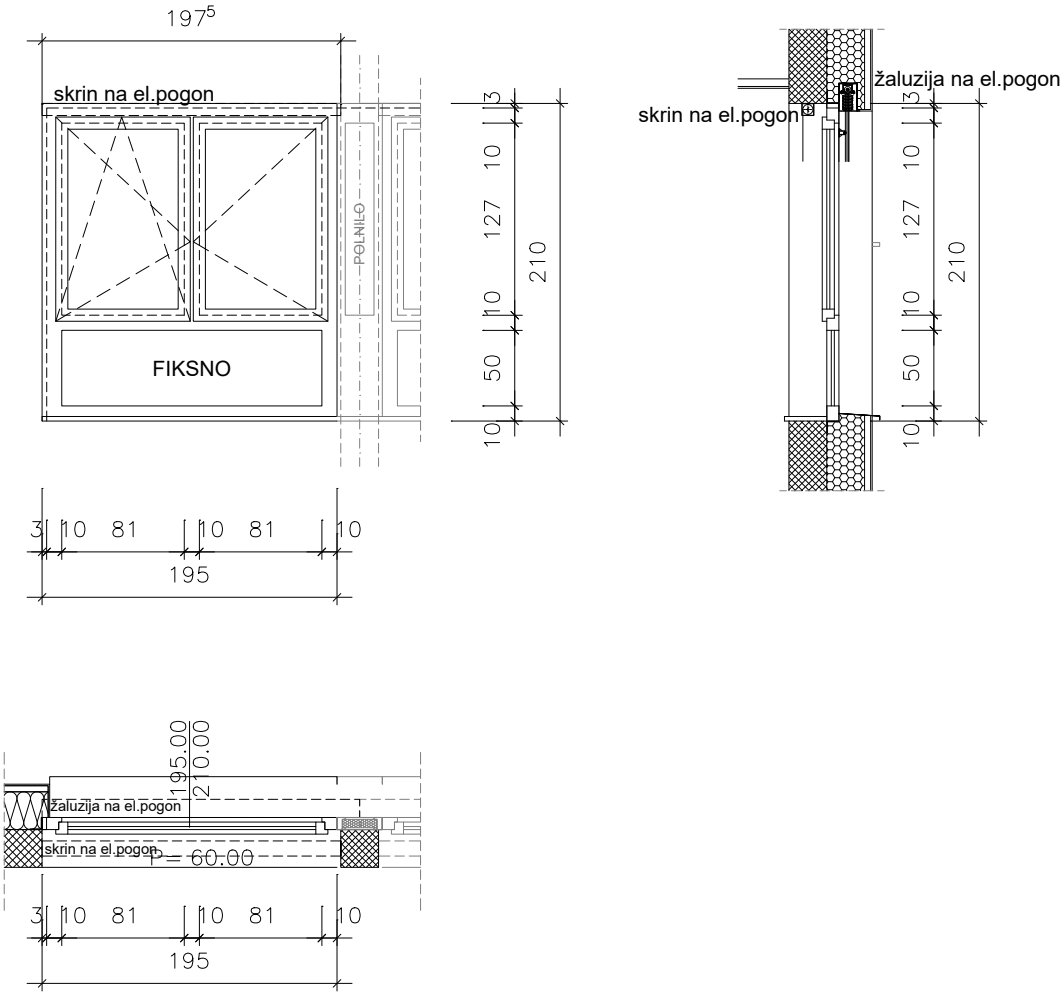

Mere kontrolirati na objektu!

TIP / VRSTA	DVOKRILNO OKNO
ODPIRANJE	KRILNO / KOMBINIRANO / FIKSNO
GRADBENA ODPRTINA	195 / 210 cm
POŽARNA OZNAKA	/
DODATNO	ŽALUZIJE NA EL. POGON, SKRIN NA EL. POGON
ŠTEVILO KOSOV	2

REKONSTRUKCIJA IN DOZIDAVA POŠ DOLENJA NEMŠKA VAS-VEČNAMENSKI OBJEKT ZA ŠOLSTVO IN KULTURO; PZI A-008/20, marec 2021

OZNAKA	OKNO 225/210 kabinet 5, knjižnica (2N)	O6.1

RISBE

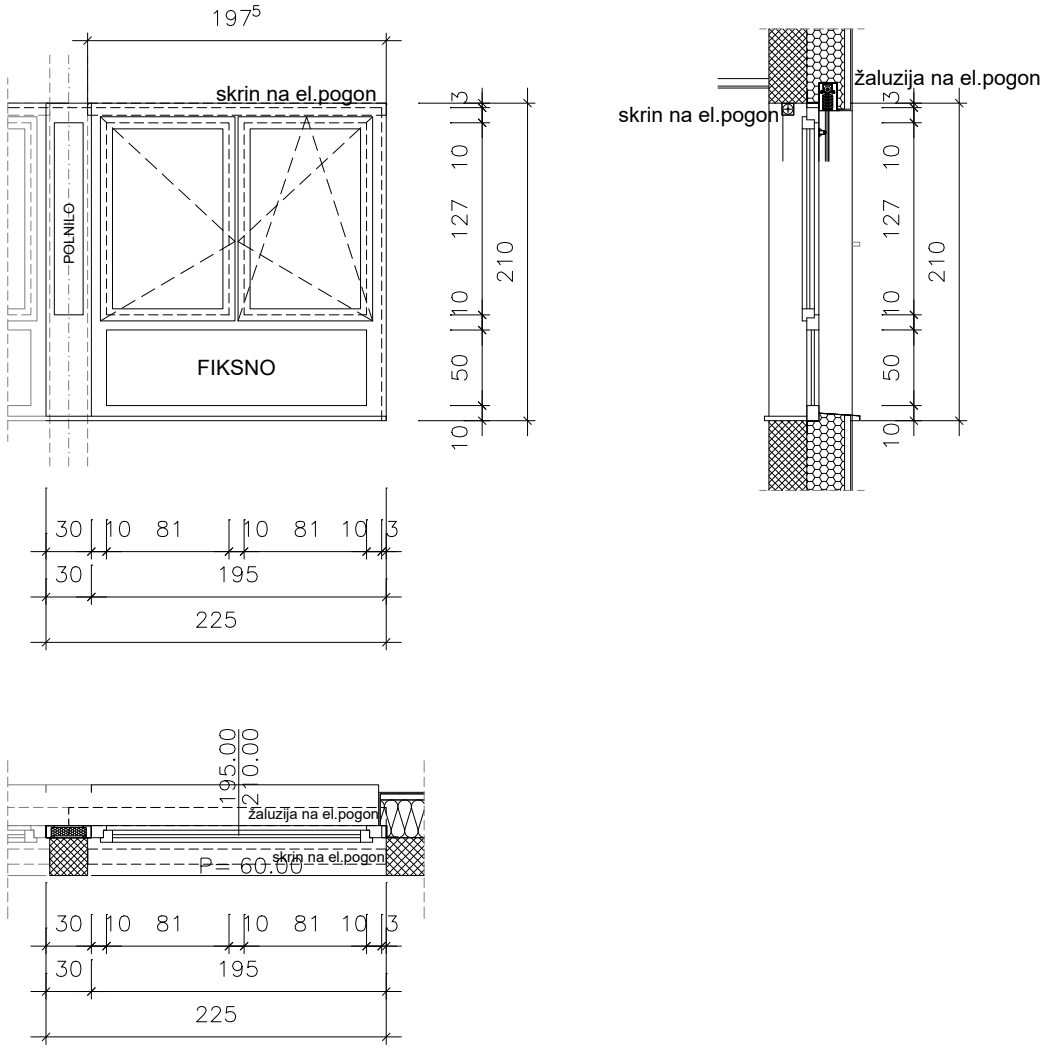

Mere kontrolirati na objektu!

TIP / VRSTA	DVOKRILNO OKNO
ODPIRANJE	KRILNO / KOMBINIRANO / POLNILO
GRADBENA ODPRTINA	225 / 210 cm
POŽARNA OZNAKA	/
DODATNO	ŽALUZIJE NA EL. POGON, SKRIN NA EL. POGON
ŠTEVILO KOSOV	2

REKONSTRUKCIJA IN DOZIDAVA POŠ DOLENJA NEMŠKA VAS-VEČNAMENSKI OBJEKT ZA ŠOLSTVO IN KULTURO; PZI A-008/20, marec 2021

OZNAKA	OKNO 195/180 jedilnica (P), matična učilnica 1,5 (1N)	O6.2

RISBE

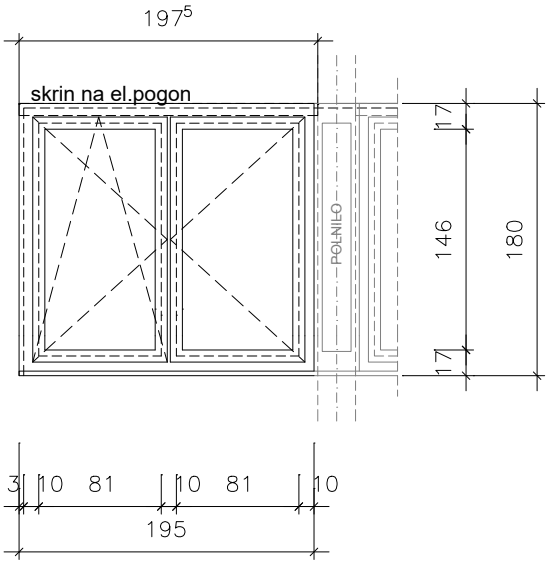

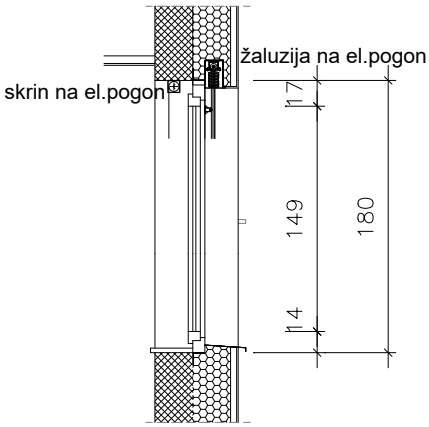

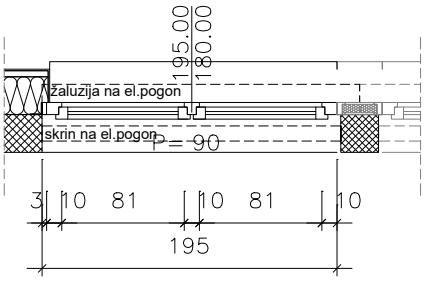

Mere kontrolirati na objektu!

TIP / VRSTA	DVOKRILNO OKNO
ODPIRANJE	KRILNO / KOMBINIRANO / FIKSNO
GRADBENA ODPRTINA	195 / 180 cm
POŽARNA OZNAKA	/
DODATNO	ŽALUZIJE NA EL. POGON, SKRIN NA EL. POGON
ŠTEVILO KOSOV	3

OZNAKA	OKNO 225/180 jedilnica (P), matična učilnica 1 (1N)	O6.3

RISBE

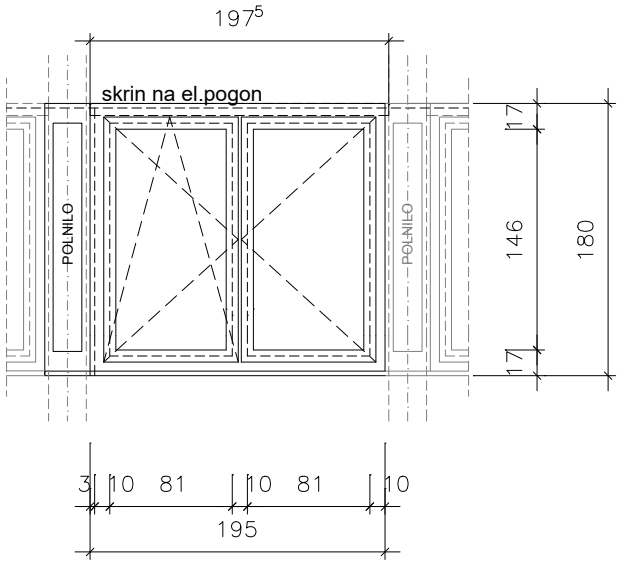

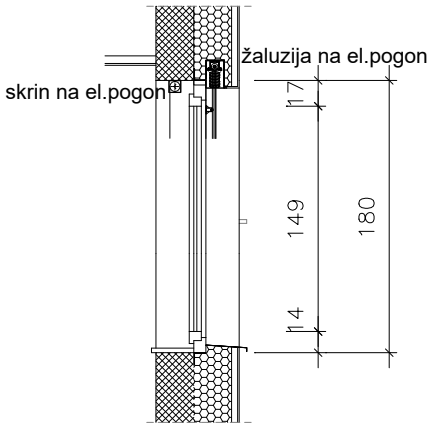

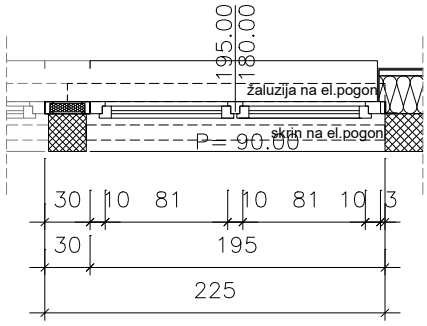

Mere kontrolirati na objektu!

TIP / VRSTA	DVOKRILNO OKNO
ODPIRANJE	KRILNO / KOMBINIRANO / FIKSNO
GRADBENA ODPRTINA	225 / 180 cm
POŽARNA OZNAKA	/
DODATNO	ŽALUZIJE NA EL. POGON, SKRIN NA EL. POGON
ŠTEVILO KOSOV	2

OZNAKA	OKNO 225/270 matična učilnica 2,6 (P)	O6.4

RISBE

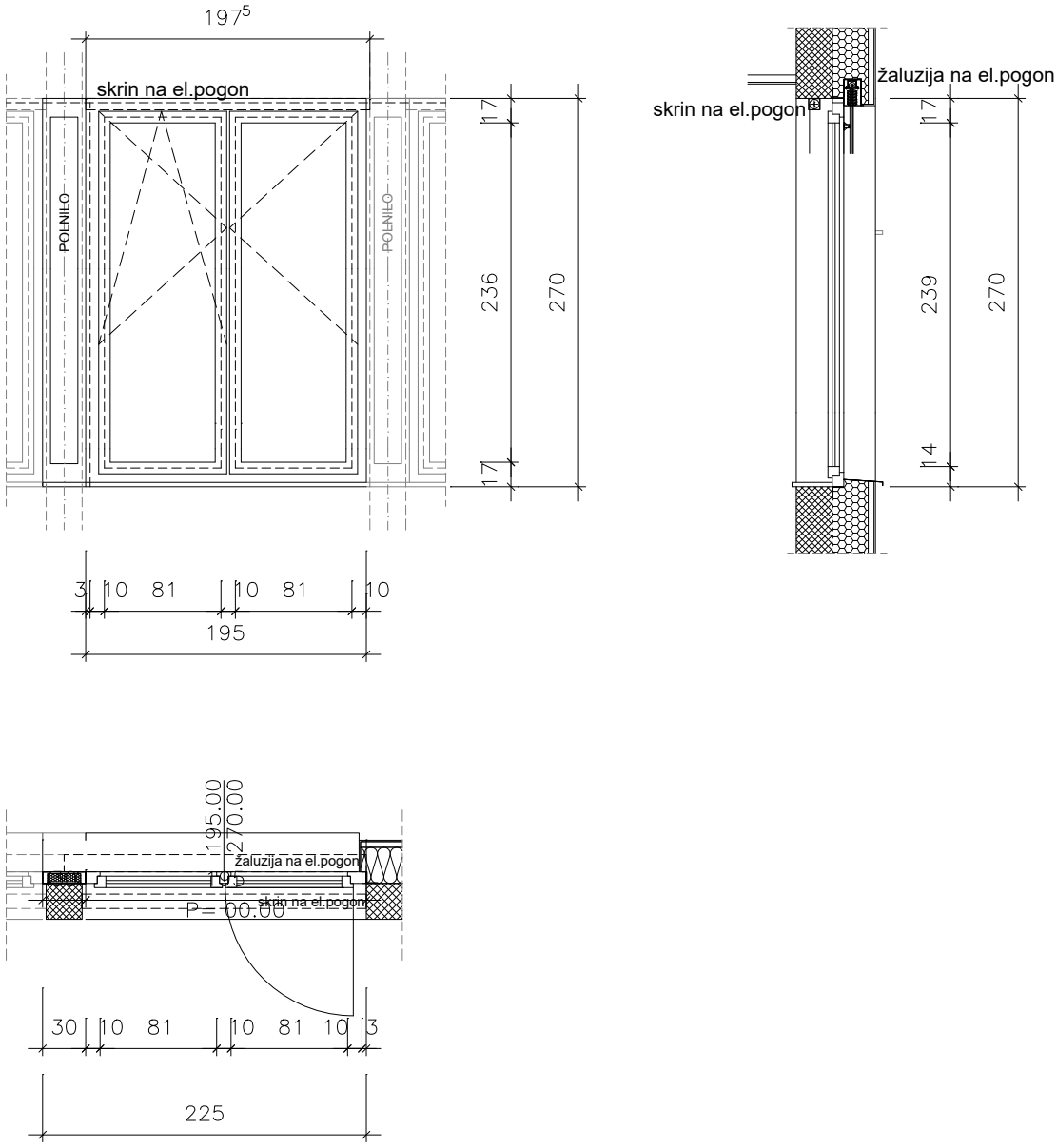

Mere kontrolirati na objektu!

TIP / VRSTA	DVOKRILNO OKNO
ODPIRANJE	KRILNO / KOMBINIRANO / FIKSNO
GRADBENA ODPRTINA	225 / 270 cm
POŽARNA OZNAKA	/
DODATNO	ŽALUZIJE NA EL. POGON, SKRIN NA EL. POGON
ŠTEVILO KOSOV	2

REKONSTRUKCIJA IN DOZIDAVA POŠ DOLENJA NEMŠKA VAS-VEČNAMENSKI OBJEKT ZA ŠOLSTVO IN KULTURO; PZI A-008/20, marec 2021

OZNAKA	OKNO 210/180 kabinet(P,1N)	O7

RISBE

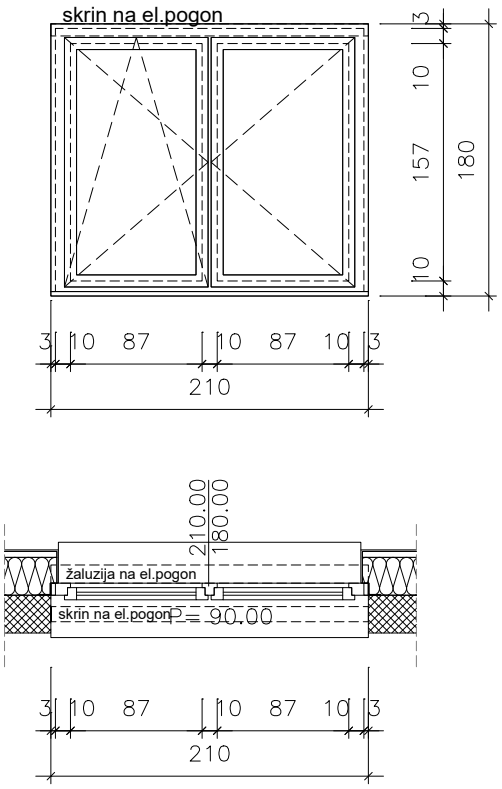

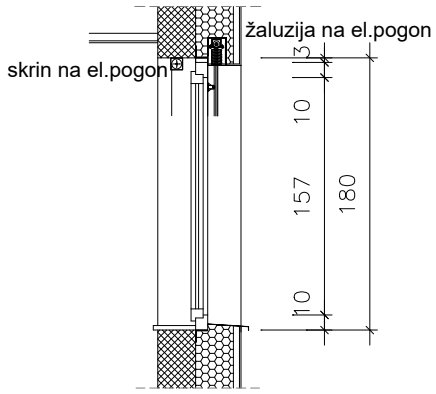

Mere kontrolirati na objektu!

TIP / VRSTA	DVOKRILNO OKNO
ODPIRANJE	KOMBINIRANO
GRADBENA ODPRTINA	210/180 cm
POŽARNA OZNAKA	/
DODATNO	ŽALUZIJE NA EL. POGON, SKRIN NA EL. POGON
ŠTEVILO KOSOV	3

REKONSTRUKCIJA IN DOZIDAVA POŠ DOLENJA NEMŠKA VAS-VEČNAMENSKI OBJEKT ZA ŠOLSTVO IN KULTURO; PZI A-008/20, marec 2021

OZNAKA	OKNO 210/240 predprostor multimedija (2N)	O8

RISBE

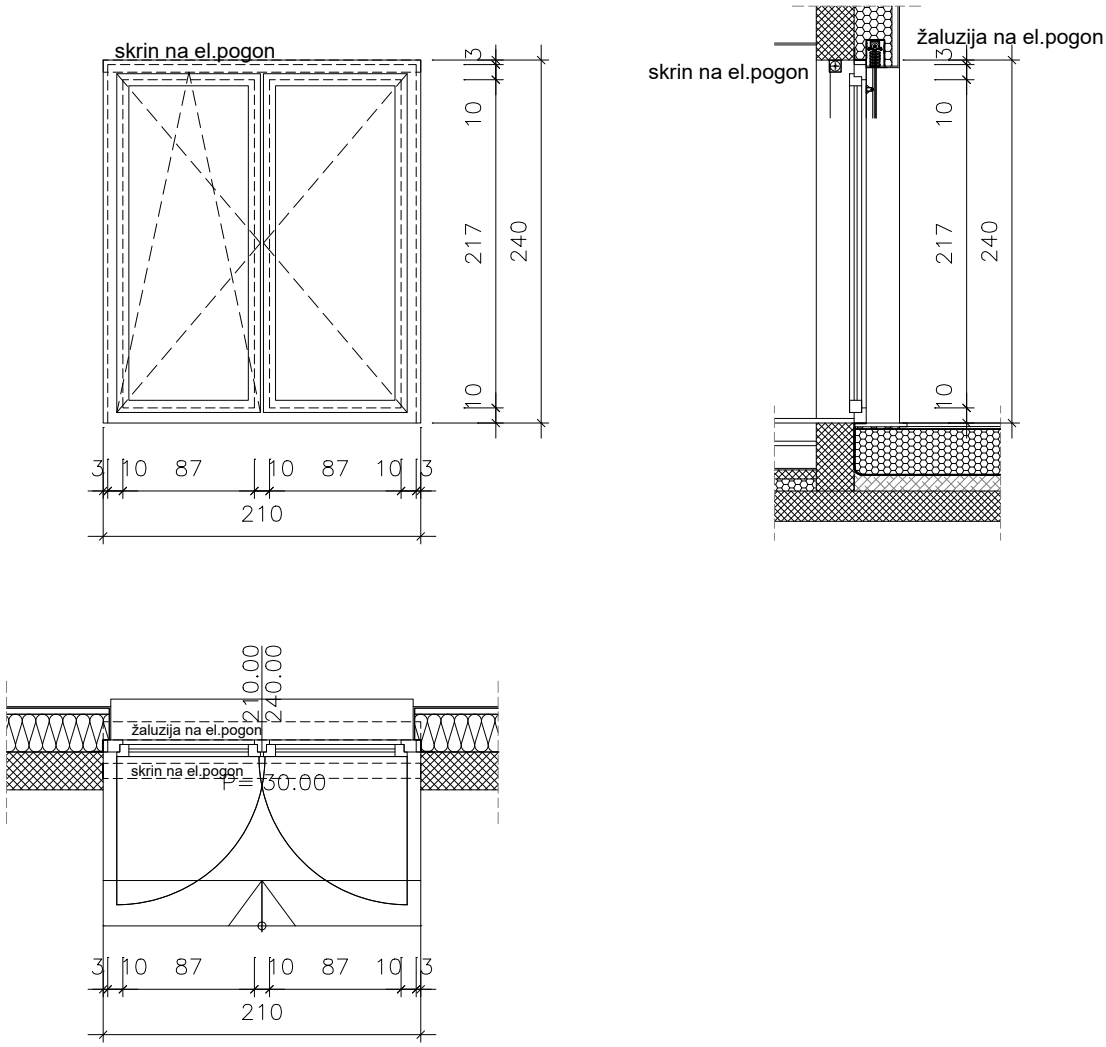

Mere kontrolirati na objektu!

TIP / VRSTA	DVOKRILNO OKNO
ODPIRANJE	KRILNO / KOMBINIRANO
GRADBENA ODPRTINA	210 / 240 cm
POŽARNA OZNAKA	/
DODATNO	ŽALUZIJE NA EL. POGON, SKRIN NA EL. POGON
ŠTEVILO KOSOV	1

OZNAKA	OKNO 240/180 matična učilnica 5, 6, kabinet 3, (P), matična učilnica 5, gospodinjstvo (1N)	O10

RISBE

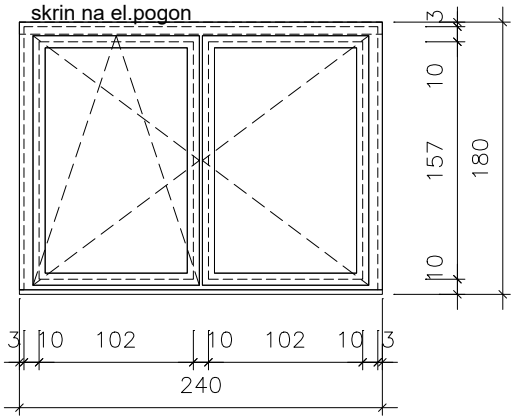

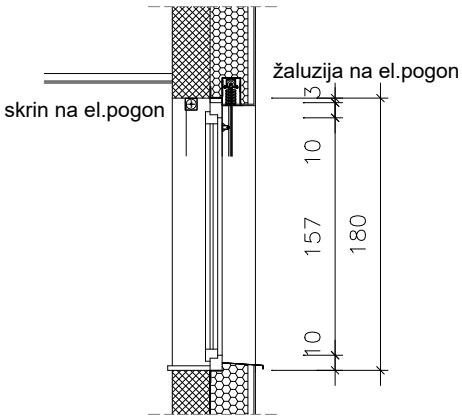

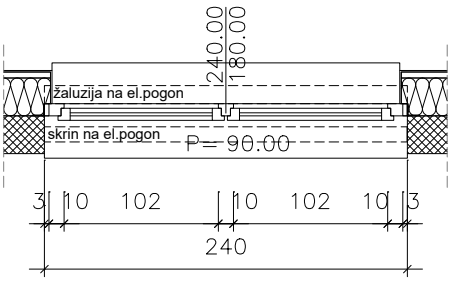

Mere kontrolirati na objektu!

TIP / VRSTA	DVOKRILNO OKNO
ODPIRANJE	KRILNO / KOMBINIRANO
GRADBENA ODPRTINA	240 / 180 cm
POŽARNA OZNAKA	/
DODATNO	ŽALUZIJE NA EL. POGON, SKRIN NA EL. POGON
ŠTEVILO KOSOV	5

OZNAKA	OKNO 260/180 matična učilnica 1,2,5,6 (P) tehnika, gospodinjstvo, matična učilnica 14, kabinet 16 (1N)	O13

RISBE

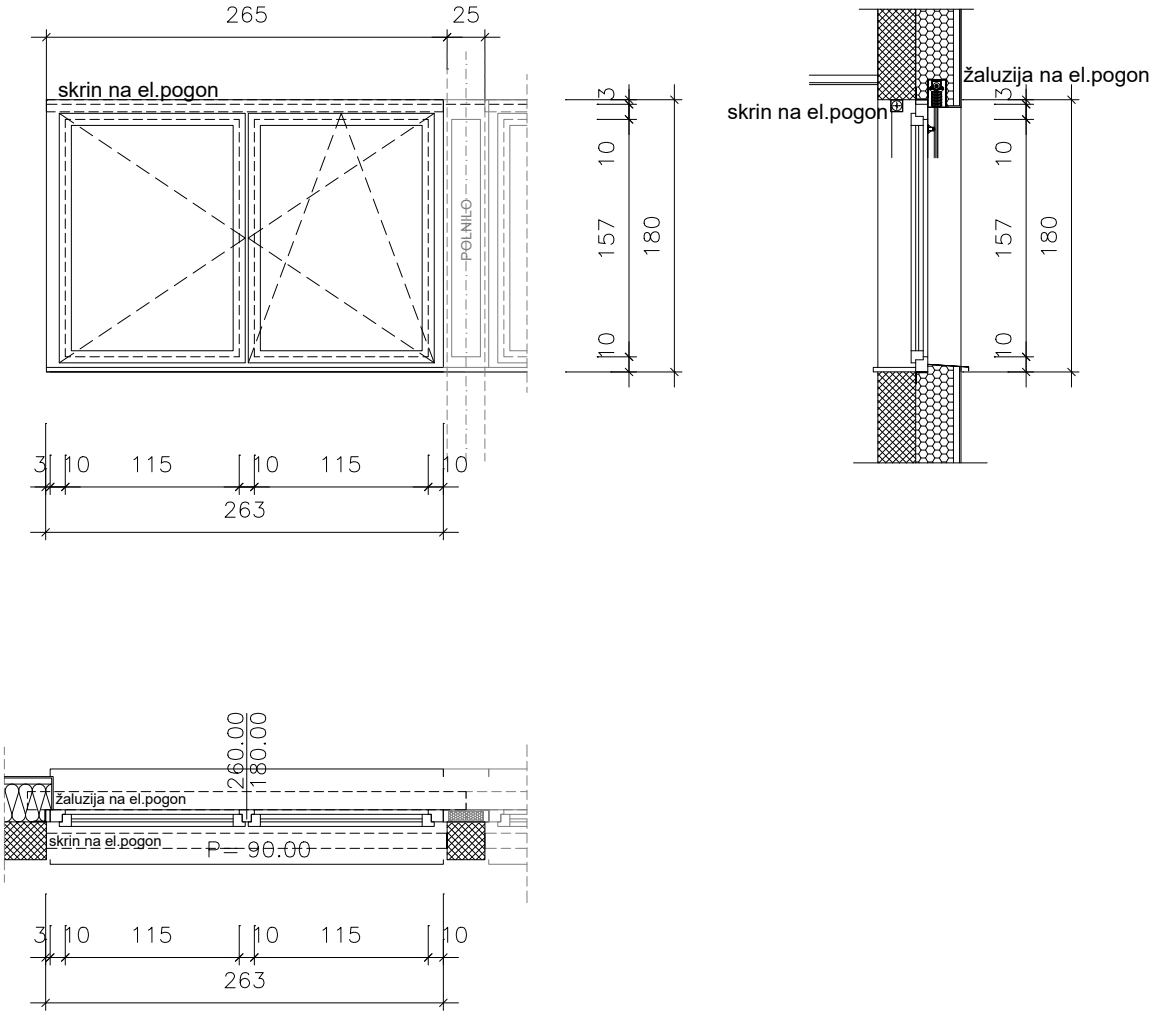

Mere kontrolirati na objektu!

TIP / VRSTA	DVOKRILNO OKNO
ODPIRANJE	KRILNO / KOMBINIRANO
GRADBENA ODPRTINA	260 / 180 cm
POŽARNA OZNAKA	/
DODATNO	ŽALUZIJE NA EL. POGON, SKRIN NA EL. POGON
ŠTEVILO KOSOV	10

REKONSTRUKCIJA IN DOZIDAVA POŠ DOLENJA NEMŠKA VAS-VEČNAMENSKI OBJEKT ZA ŠOLSTVO IN KULTURO; PZI A-008/20, marec 2021

OZNAKA	OKNO 290/180 garderoba I. triletje (P)	O13.1

RISBE

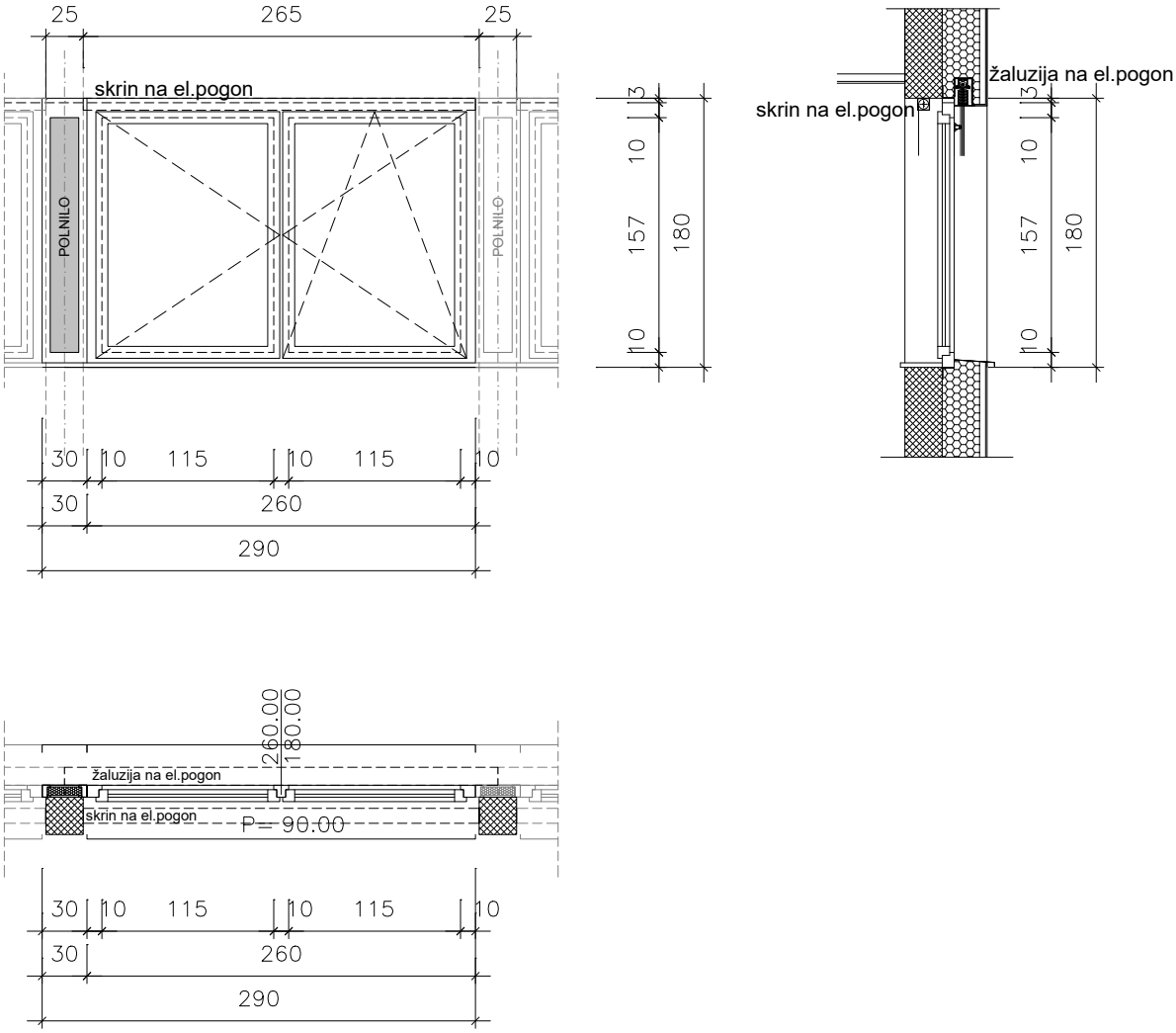

Mere kontrolirati na objektu!

TIP / VRSTA	DVOKRILNO OKNO
ODPIRANJE	KRILNO / KOMBINIRANO / POLNILO
GRADBENA ODPRTINA	290 / 240 cm
POŽARNA OZNAKA	/
DODATNO	ŽALUZIJE NA EL. POGON, SKRIN NA EL. POGON
ŠTEVILO KOSOV	2

REKONSTRUKCIJA IN DOZIDAVA POŠ DOLENJA NEMŠKA VAS-VEČNAMENSKI OBJEKT ZA ŠOLSTVO IN KULTURO; PZI A-008/20, marec 2021

OZNAKA	OKNO 290/210 knjižnica, učilnica multimedije (2N)	O15

RISBE

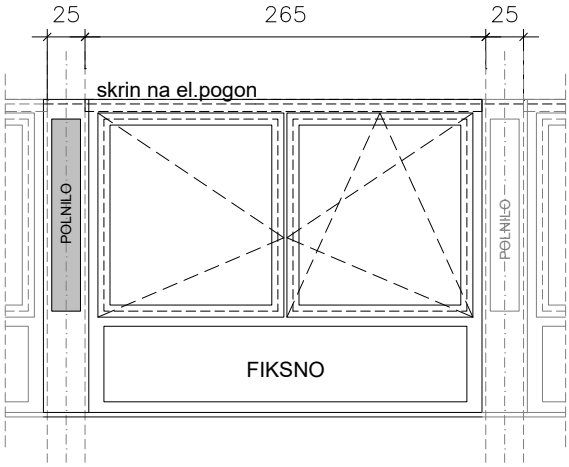

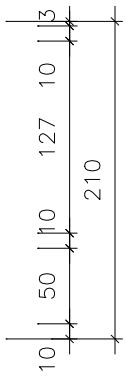

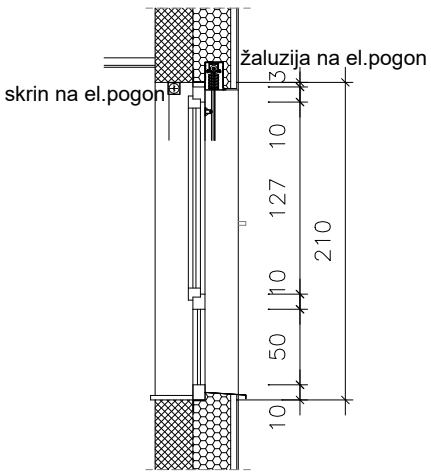

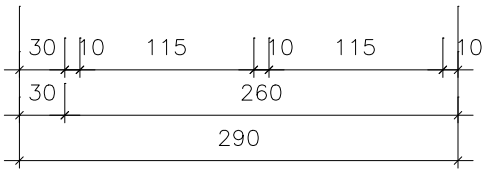

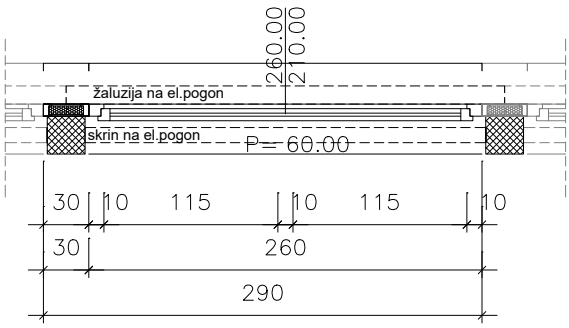

Mere kontrolirati na objektu!

TIP / VRSTA	DVOKRILNO OKNO
ODPIRANJE	KRILNO / KOMBINIRANO / POLNILO / FIKSNO
GRADBENA ODPRTINA	290 / 210 cm
POŽARNA OZNAKA	/
DODATNO	ŽALUZIJE NA EL. POGON, SKRIN NA EL. POGON
ŠTEVILO KOSOV	7

OZNAKA	OKNO 290/210 jedilnica (P), matična učilnica 5,1 (1N)	O15.1

RISBE

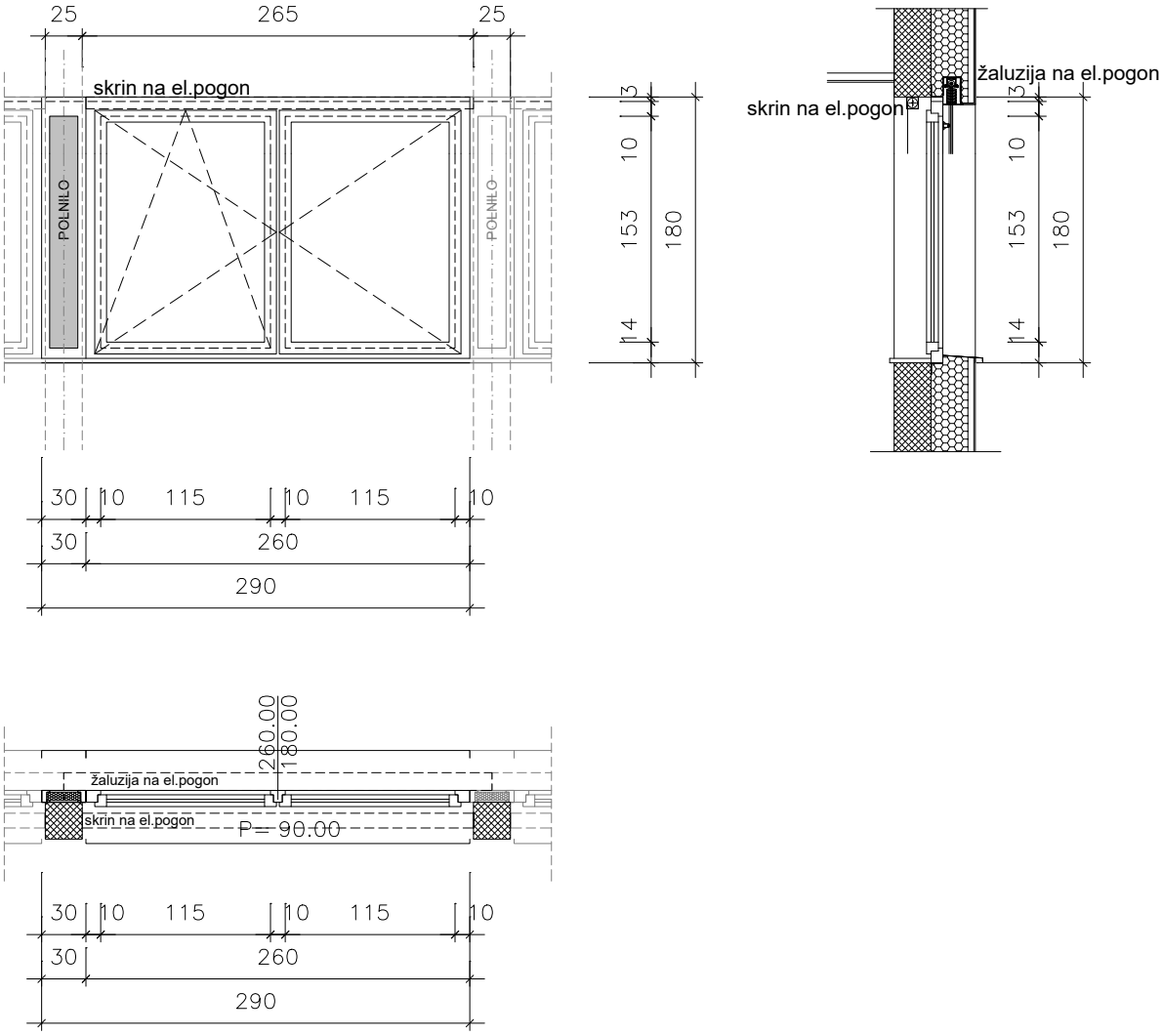

Mere kontrolirati na objektu!

TIP / VRSTA	DVOKRILNO OKNO
ODPIRANJE	KRILNO / KOMBINIRANO / POLNILO
GRADBENA ODPRTINA	290 / 180 cm
POŽARNA OZNAKA	/
DODATNO	ŽALUZIJE NA EL. POGON, SKRIN NA EL. POGON
ŠTEVILO KOSOV	5

REKONSTRUKCIJA IN DOZIDAVA POŠ DOLENJA NEMŠKA VAS-VEČNAMENSKI OBJEKT ZA ŠOLSTVO IN KULTURO; PZI A-008/20, marec 2021

OZNAKA	OKNO 480/240 podest (2N), učilnica multimedije (2N)	O16

RISBE

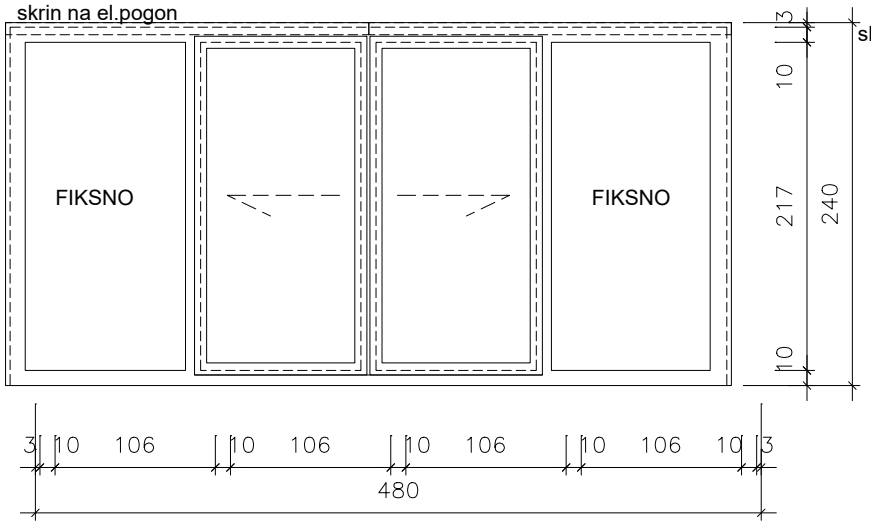

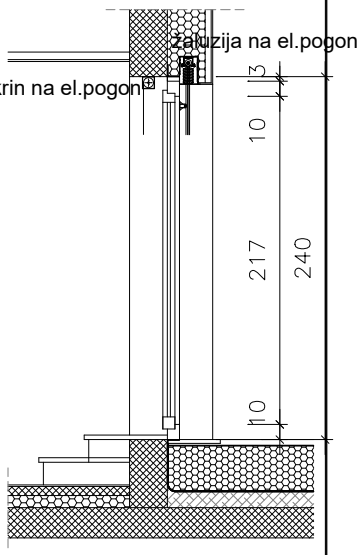

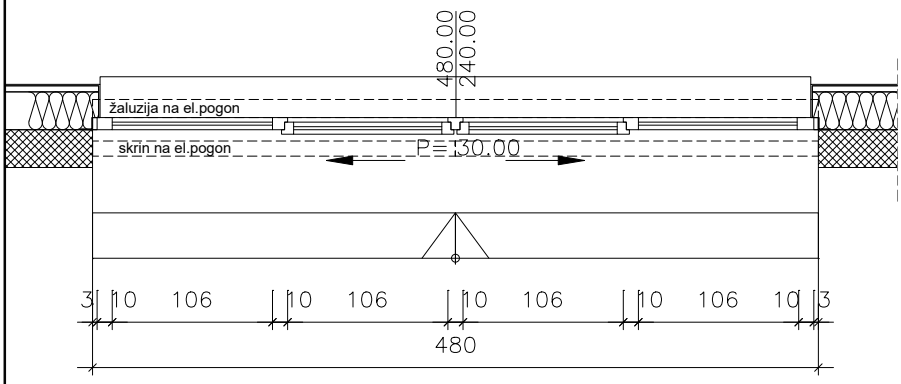

Mere kontrolirati na objektu!

TIP / VRSTA	ŠTIRIKRILNO OKNO
ODPIRANJE	DRSNO / FIKSNO
GRADBENA ODPRTINA	480 / 240cm
POŽARNA OZNAKA	/
DODATNO	ŽALUZIJE NA EL. POGON, SKRIN NA EL. POGON
ŠTEVILO KOSOV	2

REKONSTRUKCIJA IN DOZIDAVA POŠ DOLENJA NEMŠKA VAS-VEČNAMENSKI OBJEKT ZA ŠOLSTVO IN KULTURO; PZI A-008/20, marec 2021

OZNAKA	OKNO 200/645 hodnik (P,N)	O17

RISBE

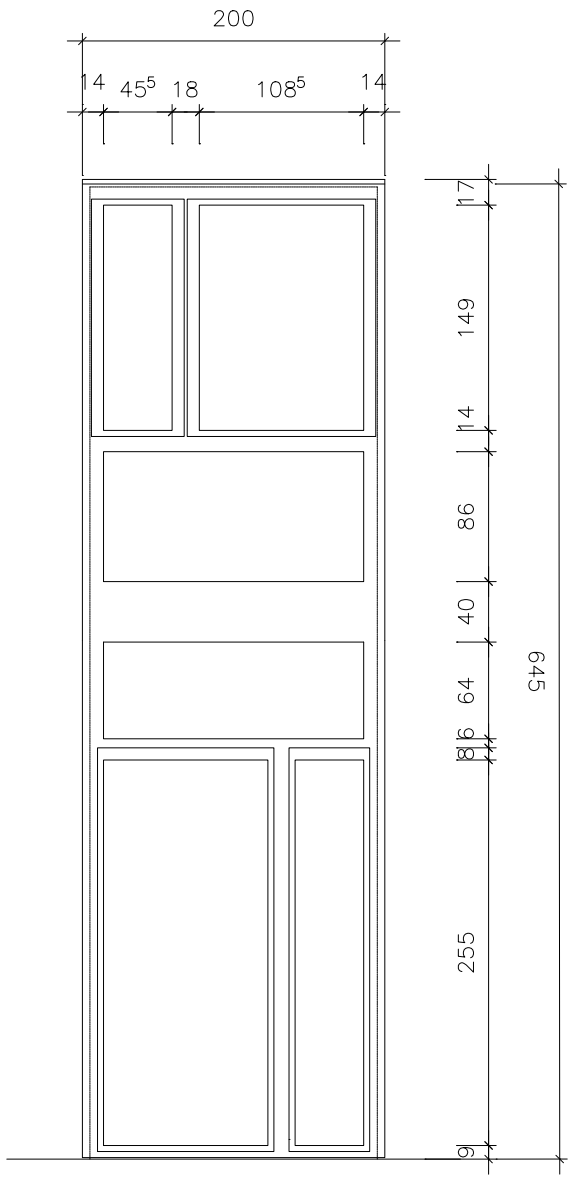

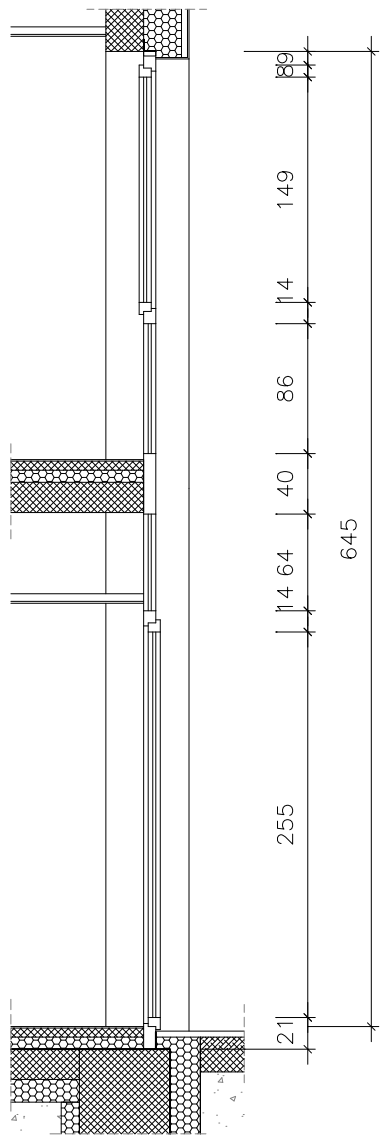

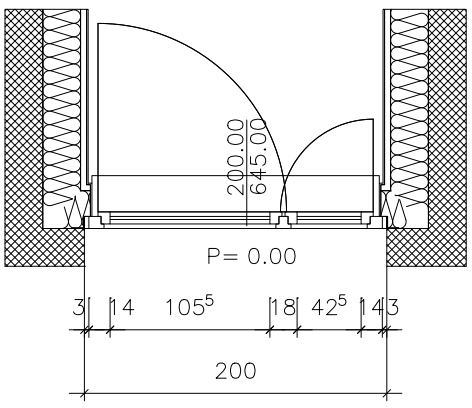

Mere kontrolirati na objektu!

TIP / VRSTA	DVOKRILNO OKNO
ODPIRANJE	KOMBINIRANO
GRADBENA ODPRTINA	200/645cm
POŽARNA OZNAKA	???
DODATNO	/
ŠTEVILO KOSOV	1

REKONSTRUKCIJA IN DOZIDAVA POŠ DOLENJA NEMŠKA VAS-VEČNAMENSKI OBJEKT ZA ŠOLSTVO IN KULTURO; PZI A-008/20, marec 2021

OZNAKA	OKNO 240/1040 stopnišče(P,N,1N)	O18

RISBE

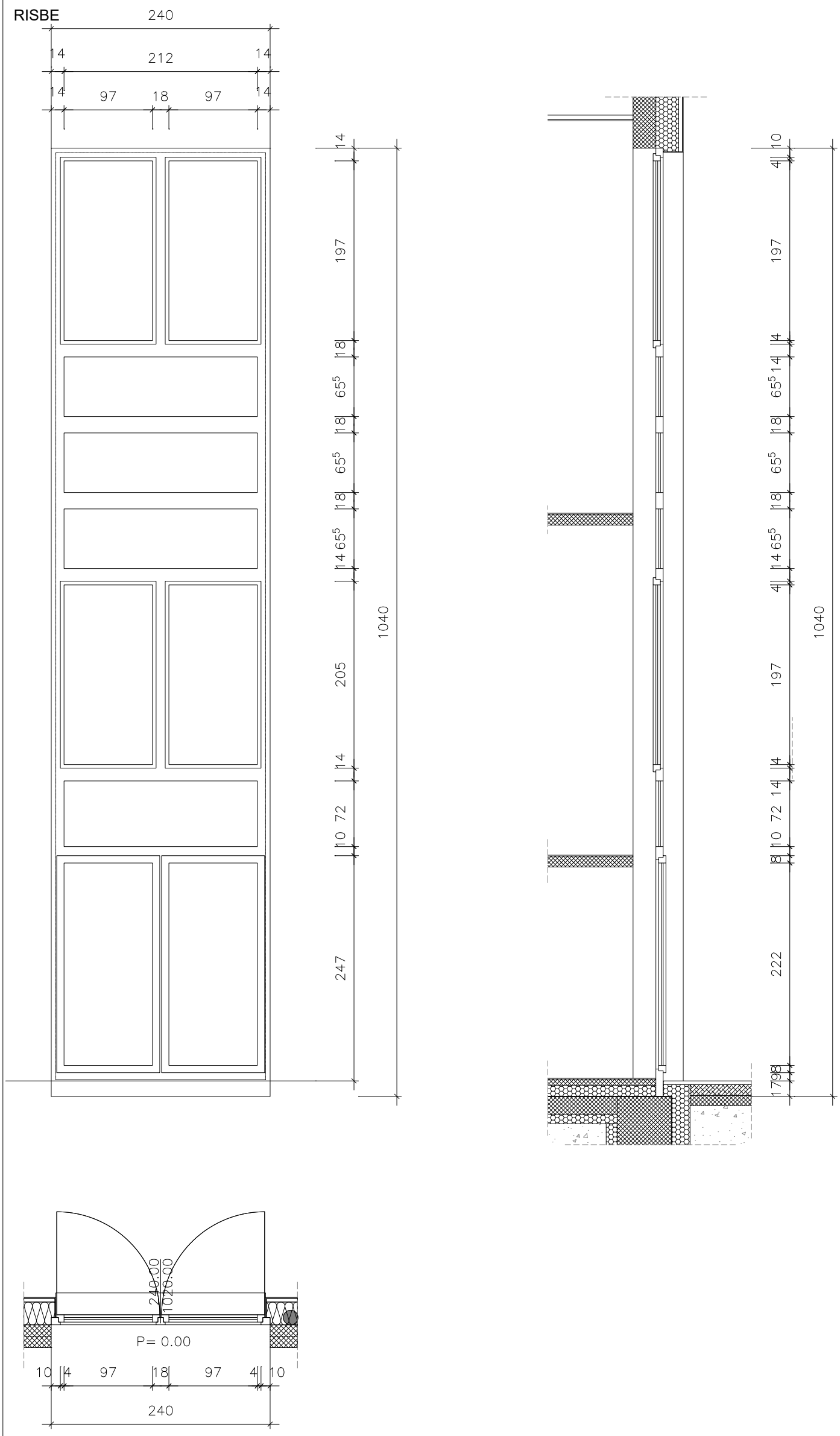

Mere kontrolirati na objektu!

TIP / VRSTA	DVOKRILNO OKNO
ODPIRANJE	KOMBINIRANO
GRADBENA ODPRTINA	240/1020 cm
POŽARNA OZNAKA	???
DODATNO	/
ŠTEVILO KOSOV	1

REKONSTRUKCIJA IN DOZIDAVA POŠ DOLENJA NEMŠKA VAS-VEČNAMENSKI OBJEKT ZA ŠOLSTVO IN KULTURO; PZI A-008/20, marec 2021

OZNAKA	OKNO 100/114 obstoječe stopnišče(2N)	O20

RISBE

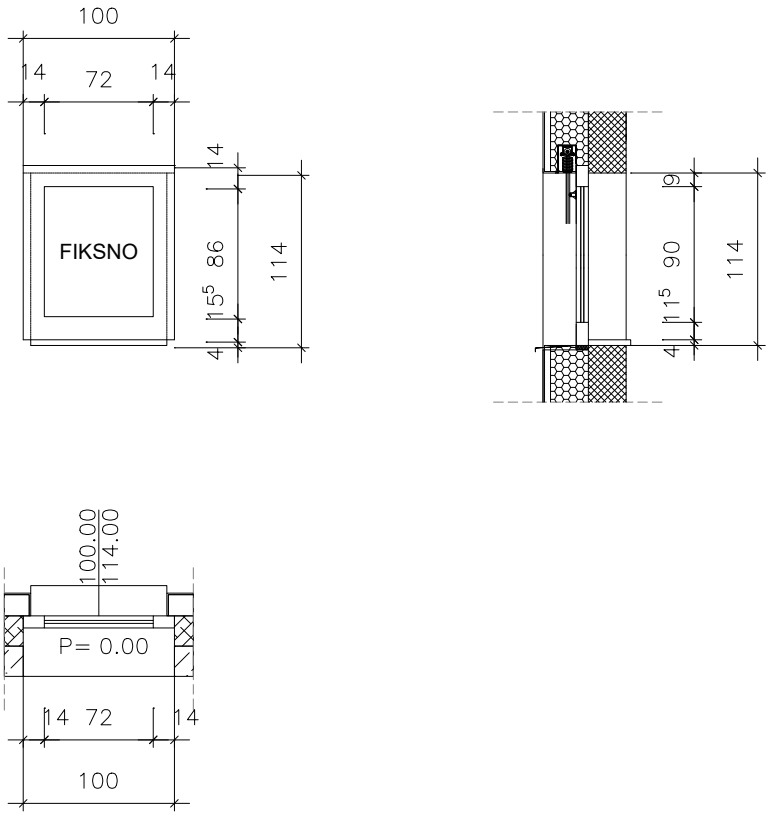

Mere kontrolirati na objektu!

TIP / VRSTA	ENODELNO OKNO
ODPIRANJE	FIKSNO
GRADBENA ODPRTINA	100/114 cm
POŽARNA OZNAKA	/
DODATNO	/
ŠTEVILO KOSOV	3

REKONSTRUKCIJA IN DOZIDAVA POŠ DOLENJA NEMŠKA VAS-VEČNAMENSKI OBJEKT ZA ŠOLSTVO IN KULTURO; PZI A-008/20, marec 2021

OZNAKA	OKNO 100/150 obstoječe stopnišče(1N)	O21

RISBE

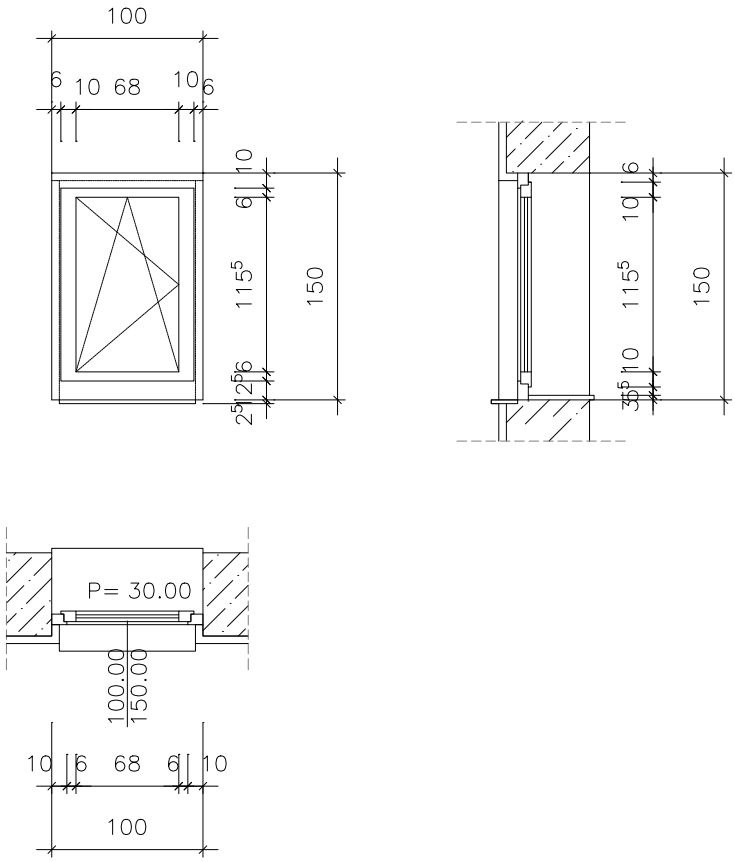

Mere kontrolirati na objektu!

TIP / VRSTA	ENODELNO OKNO
ODPIRANJE	KOMBINIRANO
GRADBENA ODPRTINA	100/150 cm
POŽARNA OZNAKA	/
DODATNO	/
ŠTEVILO KOSOV	1

REKONSTRUKCIJA IN DOZIDAVA POŠ DOLENJA NEMŠKA VAS-VEČNAMENSKI OBJEKT ZA ŠOLSTVO IN KULTURO; PZI A-008/20, marec 2021

OZNAKA	OKNO 100/200 obstoječi predprostor(1N)	O22

RISBE

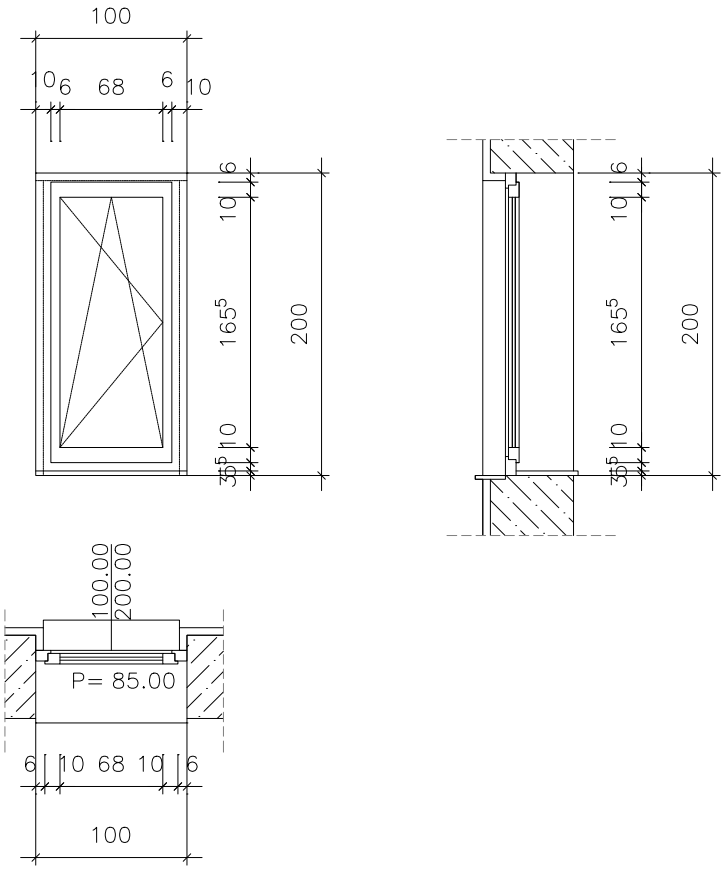

Mere kontrolirati na objektu!

TIP / VRSTA	ENODELNO OKNO
ODPIRANJE	KOMBINIRANO
GRADBENA ODPRTINA	100/200 cm
POŽARNA OZNAKA	/
DODATNO	/
ŠTEVILO KOSOV	2

REKONSTRUKCIJA IN DOZIDAVA POŠ DOLENJA NEMŠKA VAS-VEČNAMENSKI OBJEKT ZA ŠOLSTVO IN KULTURO; PZI A-008/20, marec 2021

OZNAKA	OKNO 110/205 obstoječi predprostor(1N)	O23

RISBE

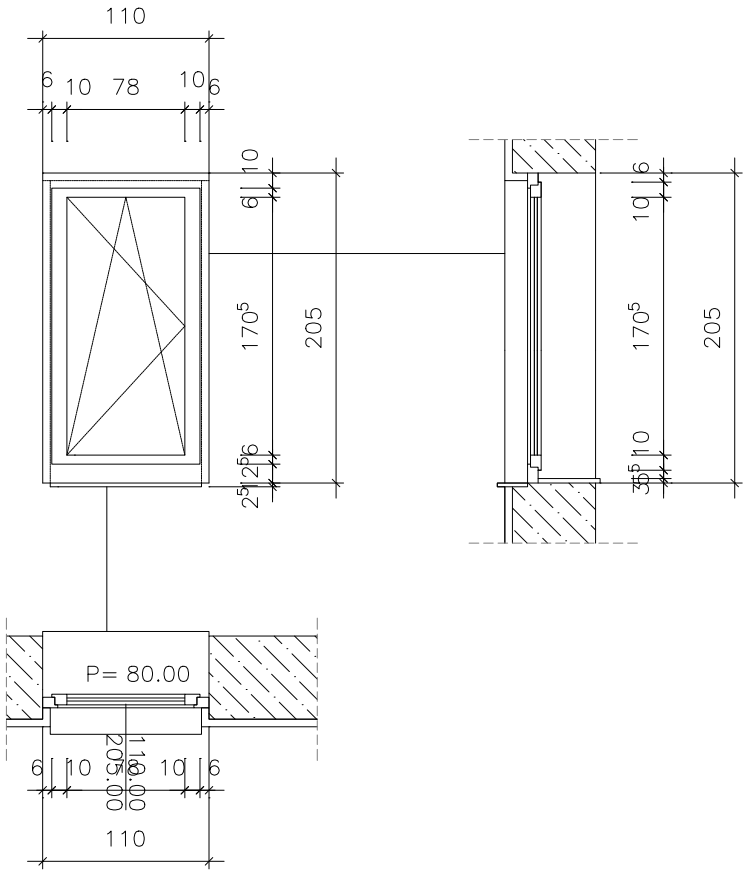

Mere kontrolirati na objektu!

TIP / VRSTA	ENODELNO OKNO
ODPIRANJE	KOMBINIRANO
GRADBENA ODPRTINA	110/205 cm
POŽARNA OZNAKA	/
DODATNO	/
ŠTEVILO KOSOV	1

REKONSTRUKCIJA IN DOZIDAVA POŠ DOLENJA NEMŠKA VAS-VEČNAMENSKI OBJEKT ZA ŠOLSTVO IN KULTURO; PZI A-008/20, marec 2021

OZNAKA	OKNO 115/215 obstoječi kabinet(P)	O24

RISBE

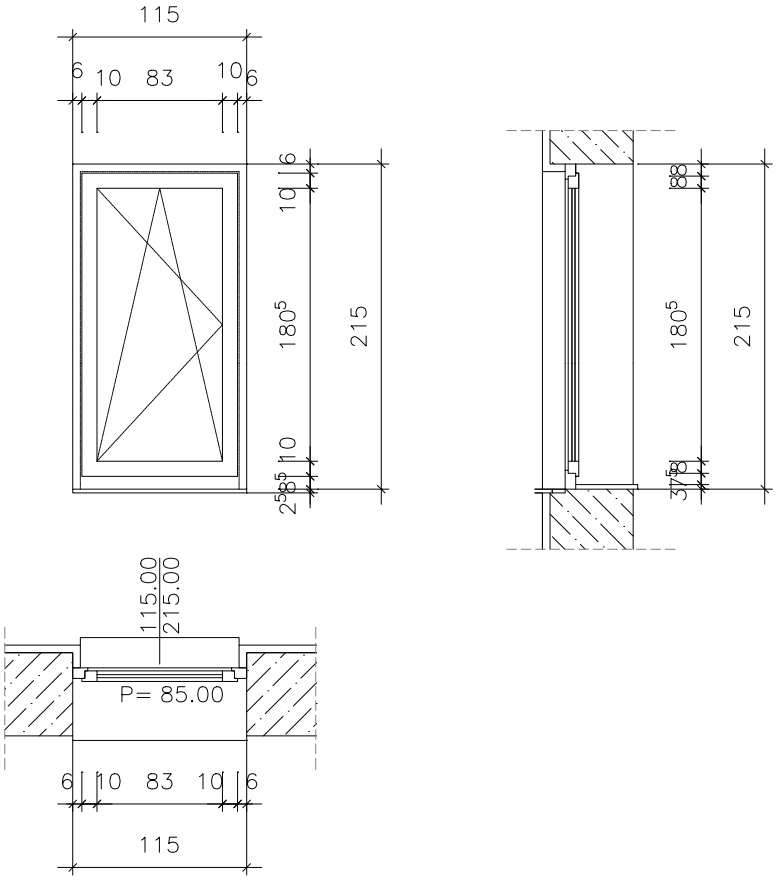

Mere kontrolirati na objektu!

TIP / VRSTA	ENODELNO OKNO
ODPIRANJE	KOMBINIRANO
GRADBENA ODPRTINA	115/215 cm
POŽARNA OZNAKA	/
DODATNO	/
ŠTEVILO KOSOV	1

REKONSTRUKCIJA IN DOZIDAVA POŠ DOLENJA NEMŠKA VAS-VEČNAMENSKI OBJEKT ZA ŠOLSTVO IN KULTURO; PZI A-008/20, marec 2021

OZNAKA	VHODNA VRATA 180/270 kuhinja(P) evakuacijska vrata	VV1

RISBE

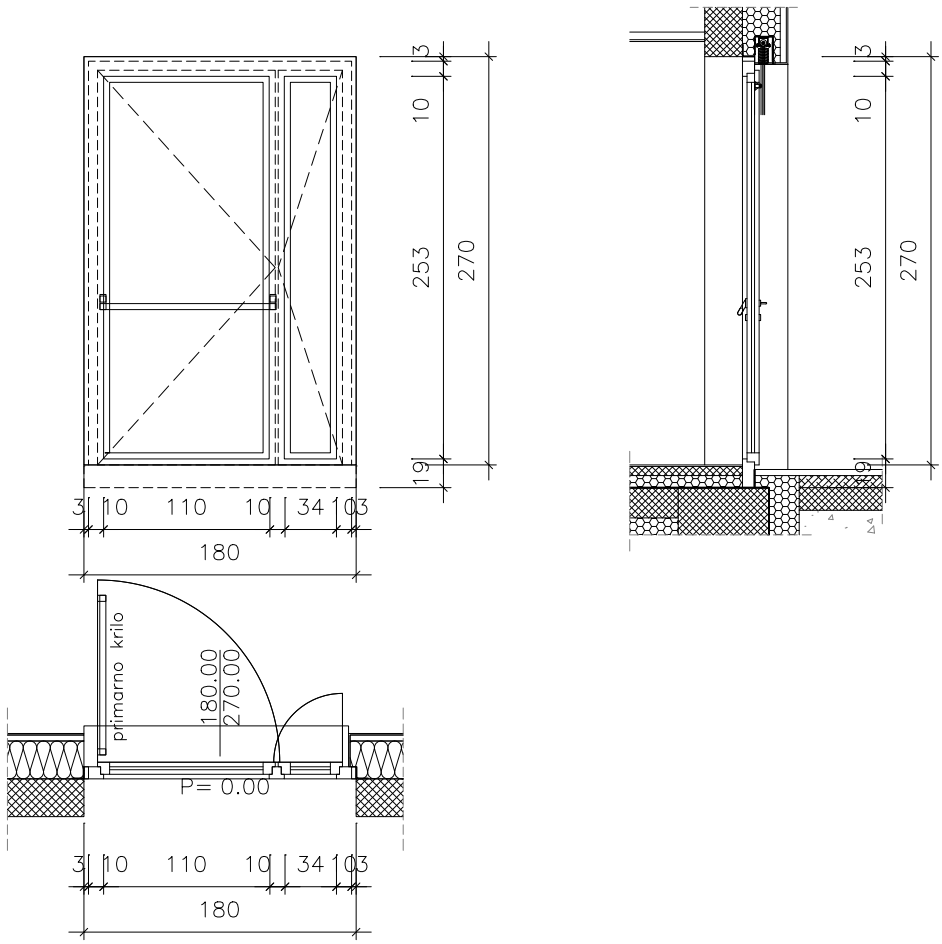

Mere kontrolirati na objektu!

TIP / VRSTA	DVOKRILNA VRATA
ODPIRANJE	KRILNO
GRADBENA ODPRTINA	180/270 cm
POŽARNA OZNAKA	EK 1125
DODATNO	PANIK DROG
ŠTEVILO KOSOV	1

REKONSTRUKCIJA IN DOZIDAVA POŠ DOLENJA NEMŠKA VAS-VEČNAMENSKI OBJEKT ZA ŠOLSTVO IN KULTURO; PZI A-008/20, marec 2021

OZNAKA	VHODNA VRATA 190/270 prostor in shramba hišnika (P) evakuacijska vrata	VV2

RISBE

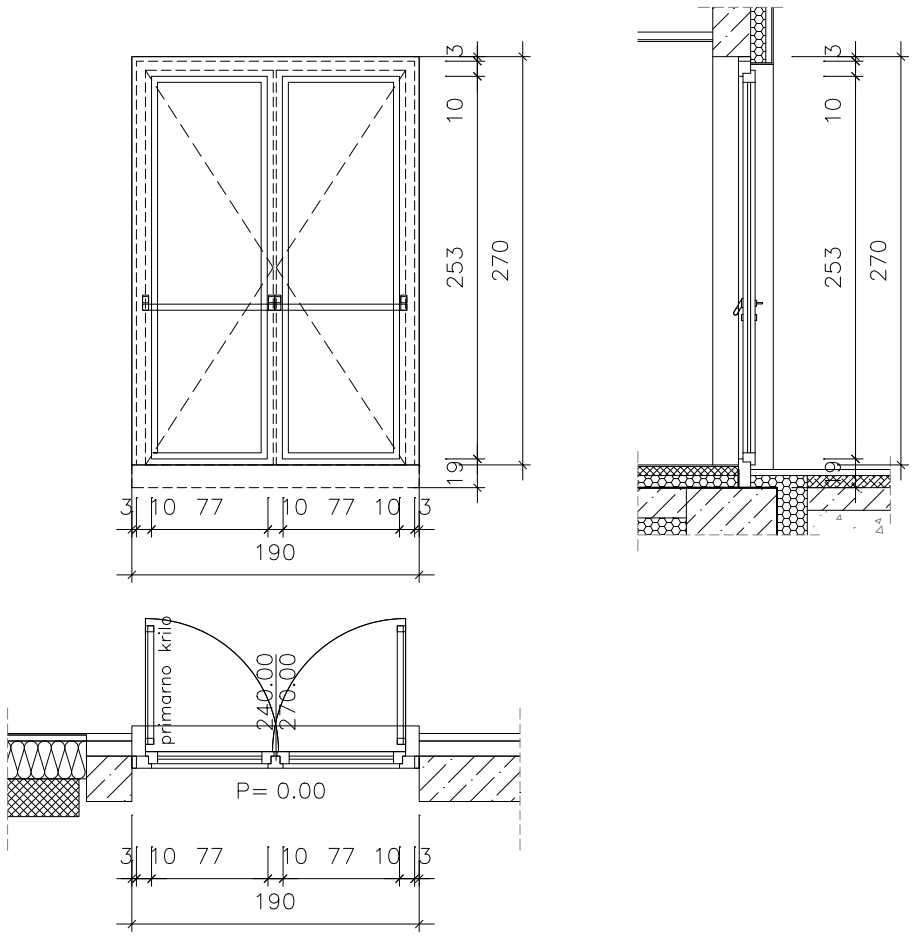

Mere kontrolirati na objektu!

TIP / VRSTA	DVOKRILNA VRATA
ODPIRANJE	KRILNO
GRADBENA ODPRTINA	190/270 cm
POŽARNA OZNAKA	EK 1125
DODATNO	PANIK DROG
ŠTEVILO KOSOV	1

REKONSTRUKCIJA IN DOZIDAVA POŠ DOLENJA NEMŠKA VAS-VEČNAMENSKI OBJEKT ZA ŠOLSTVO IN KULTURO; PZI A-008/20, marec 2021

OZNAKA	VHODNA VRATA 240/270 vhod v šolo (P) evakuacijska vrata	VV3

RISBE

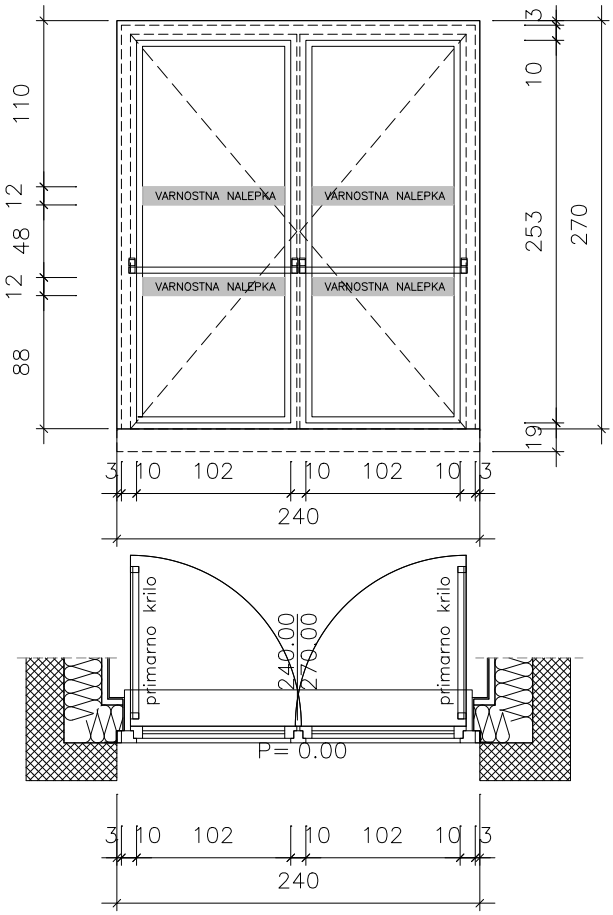

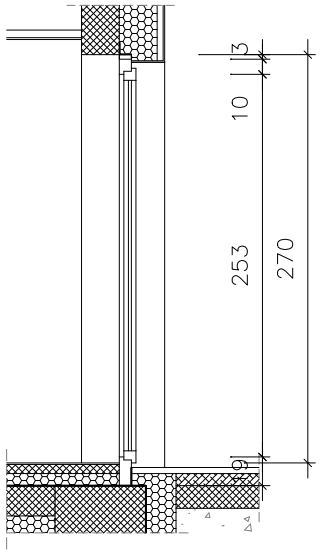

Mere kontrolirati na objektu!

TIP / VRSTA	DVOKRILNA VRATA
ODPIRANJE	KRILNO
GRADBENA ODPRTINA	240/270 cm
POŽARNA OZNAKA	EK 1125
DODATNO	PANIK DROG
ŠTEVILO KOSOV	1

REKONSTRUKCIJA IN DOZIDAVA POŠ DOLENJA NEMŠKA VAS-VEČNAMENSKI OBJEKT ZA ŠOLSTVO IN KULTURO; PZI A-008/20, marec 2021

OZNAKA	VHODNA VRATA 150/360 čajna kuhinja (P)	VV4

RISBE

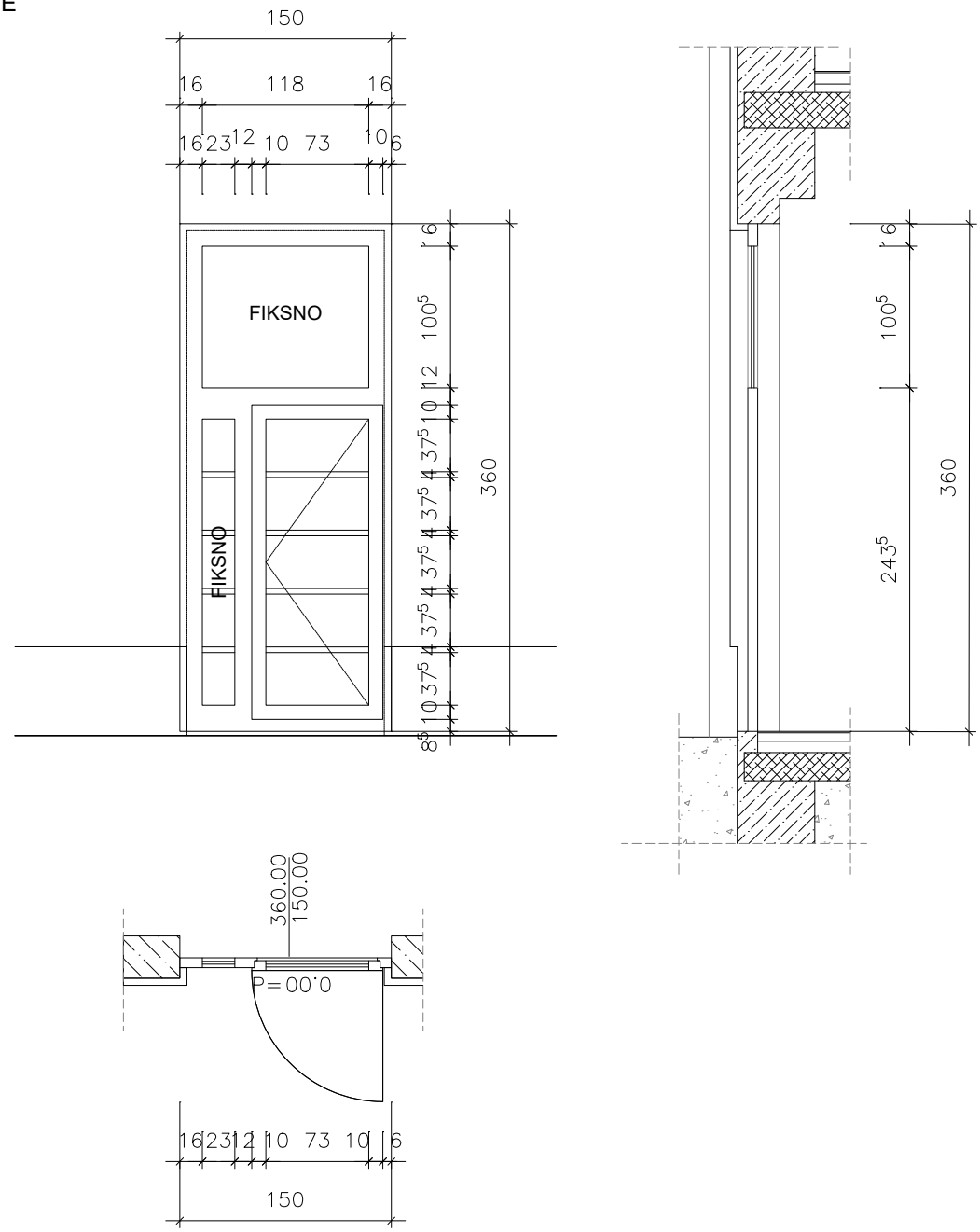

Mere kontrolirati na objektu!

TIP / VRSTA	DVOKRILNA VRATA
ODPIRANJE	KRILNO / FIKSNO
GRADBENA ODPRTINA	150/360 cm
POŽARNA OZNAKA	???
DODATNO	???
ŠTEVILO KOSOV	1

REKONSTRUKCIJA IN DOZIDAVA POŠ DOLENJA NEMŠKA VAS-VEČNAMENSKI OBJEKT ZA ŠOLSTVO IN KULTURO; PZI A-008/20, marec 2021

OZNAKA	VHODNA VRATA 110/265 hodnik k telovadnici (P)	VV5

RISBE

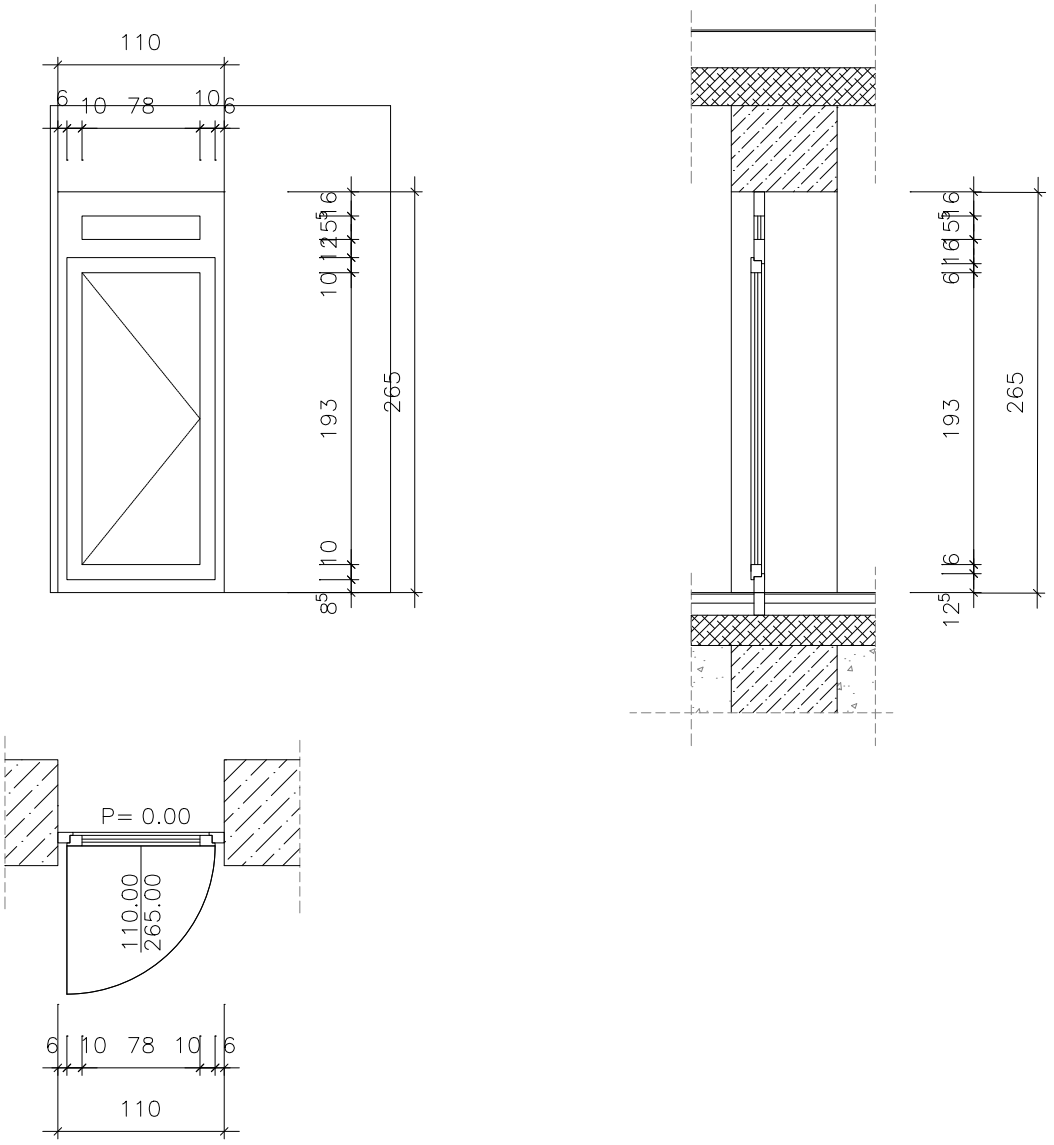

Mere kontrolirati na objektu!

TIP / VRSTA	ENOKRILNA VRATA
ODPIRANJE	KRILNO
GRADBENA ODPRTINA	110/265 cm
POŽARNA OZNAKA	???
DODATNO	???
ŠTEVILO KOSOV	1

REKONSTRUKCIJA IN DOZIDAVA POŠ DOLENJA NEMŠKA VAS-VEČNAMENSKI OBJEKT ZA ŠOLSTVO IN KULTURO; PZI A-008/20, marec 2021

OZNAKA	STEKLENA STENA 310/270 vetrolov (P) evakuacijska vrata	SS1

RISBE

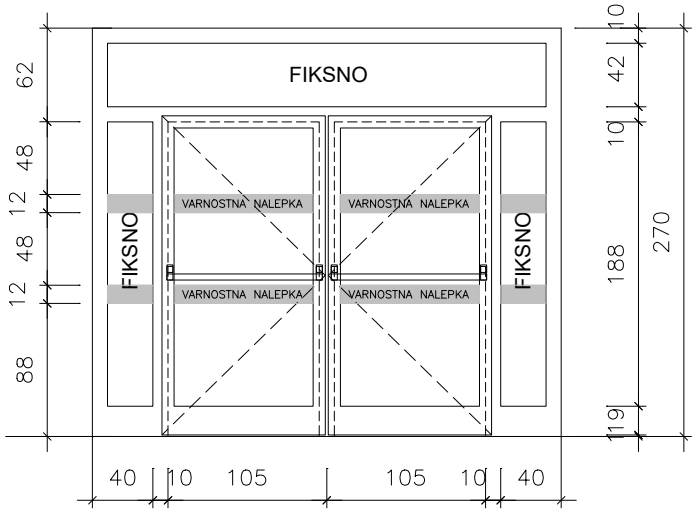

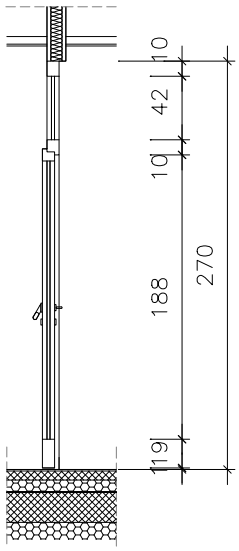

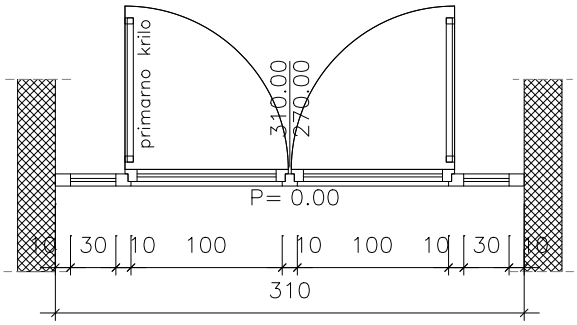

Mere kontrolirati na objektu!

TIP / VRSTA	VEČDELNA STEKLENA STENA
ODPIRANJE	KRILNO
GRADBENA ODPRTINA	310/270 cm
POŽARNA OZNAKA	EK 1125
DODATNO	PANIK DROG
ŠTEVILO KOSOV	1

REKONSTRUKCIJA IN DOZIDAVA POŠ DOLENJA NEMŠKA VAS-VEČNAMENSKI OBJEKT ZA ŠOLSTVO IN KULTURO; PZI A-008/20, marec 2021

OZNAKA	STEKLENA STENA 265/270 knjinica (2N)	SS2

RISBE

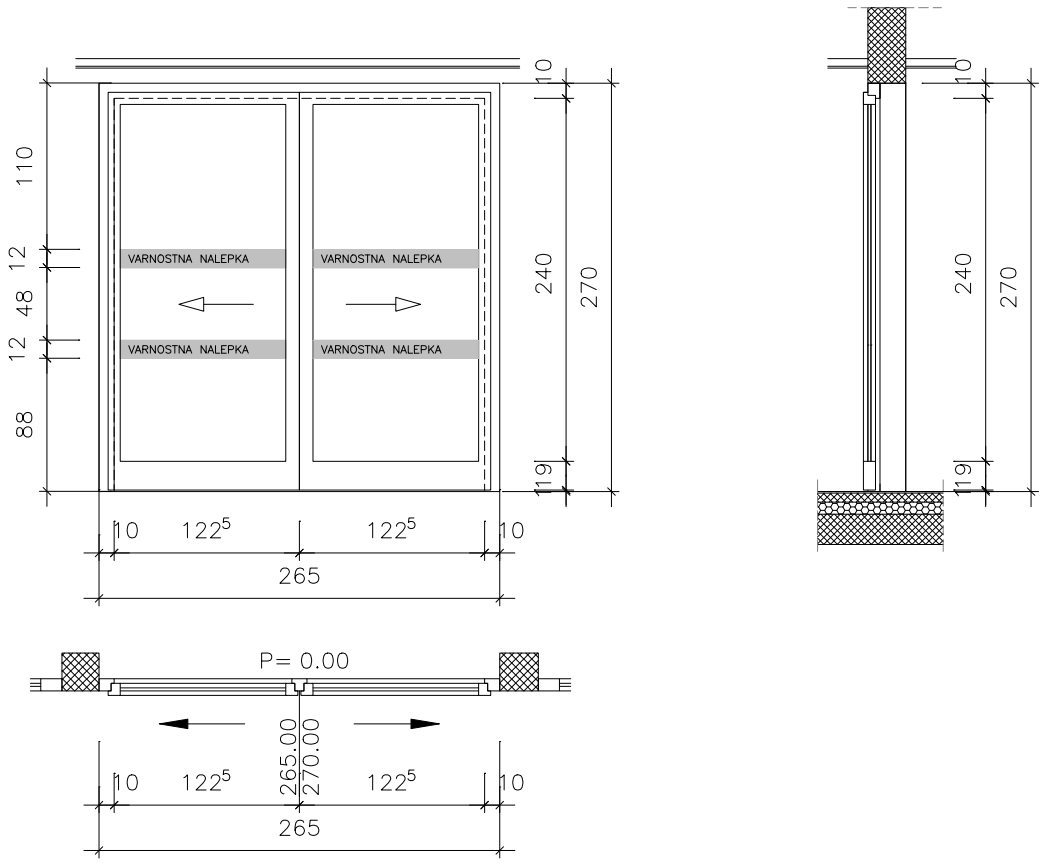

Mere kontrolirati na objektu!

TIP / VRSTA	DVODELNA STEKLENA STENA
ODPIRANJE	KRILNO/DRSNO
GRADBENA ODPRTINA	265/270 cm
POŽARNA OZNAKA	/
DODATNO	/
ŠTEVILO KOSOV	1

REKONSTRUKCIJA IN DOZIDAVA POŠ DOLENJA NEMŠKA VAS-VEČNAMENSKI OBJEKT ZA ŠOLSTVO IN KULTURO; PZI A-008/20, marec 2021

OZNAKA	STEKLENA STENA 265/270 knjižnica (2N)	SS3

RISBE

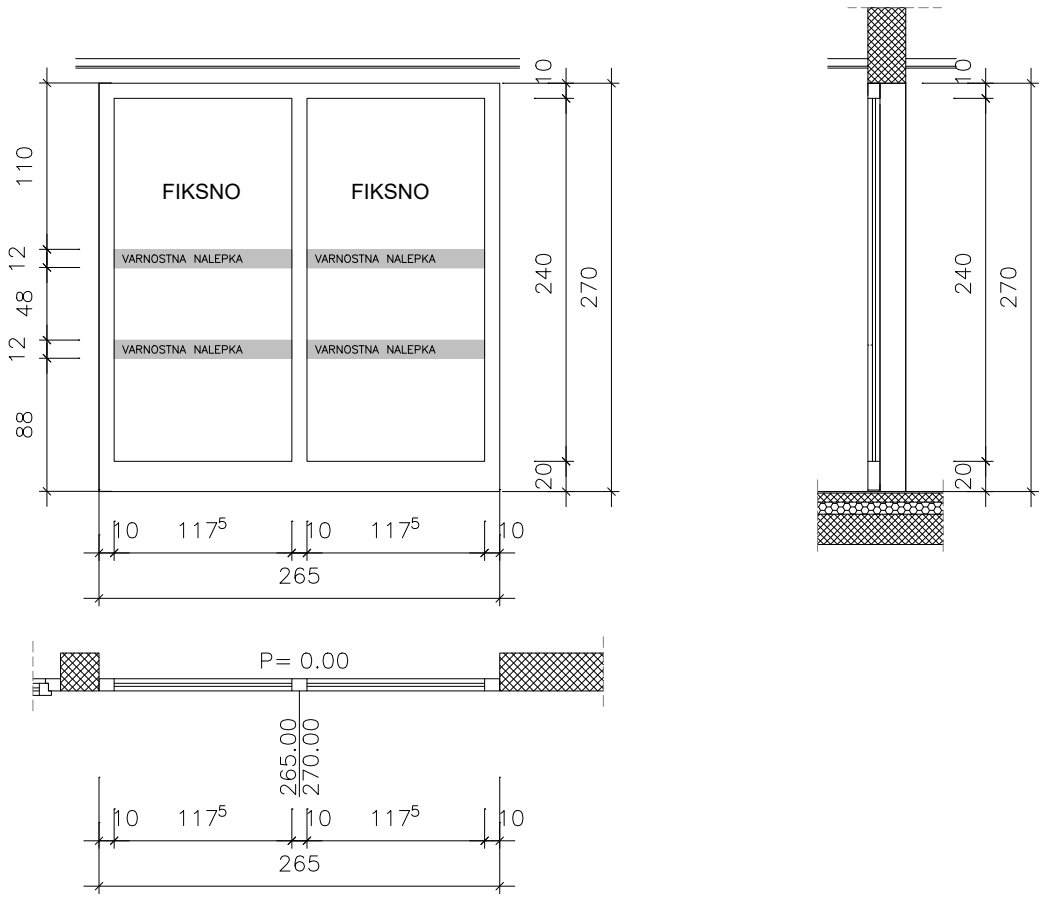

Mere kontrolirati na objektu!

TIP / VRSTA	FIKSNA STEKLENA STENA
ODPIRANJE	FIKSNO
GRADBENA ODPRTINA	265/270 cm
POŽARNA OZNAKA	/
DODATNO	/
ŠTEVILO KOSOV	2

REKONSTRUKCIJA IN DOZIDAVA POŠ DOLENJA NEMŠKA VAS-VEČNAMENSKI OBJEKT ZA ŠOLSTVO IN KULTURO; PZI A-008/20, marec 2021

OZNAKA	STEKLENA STENA 335,5+70/270+70 govorilnica (1N)	SS4

RISBE

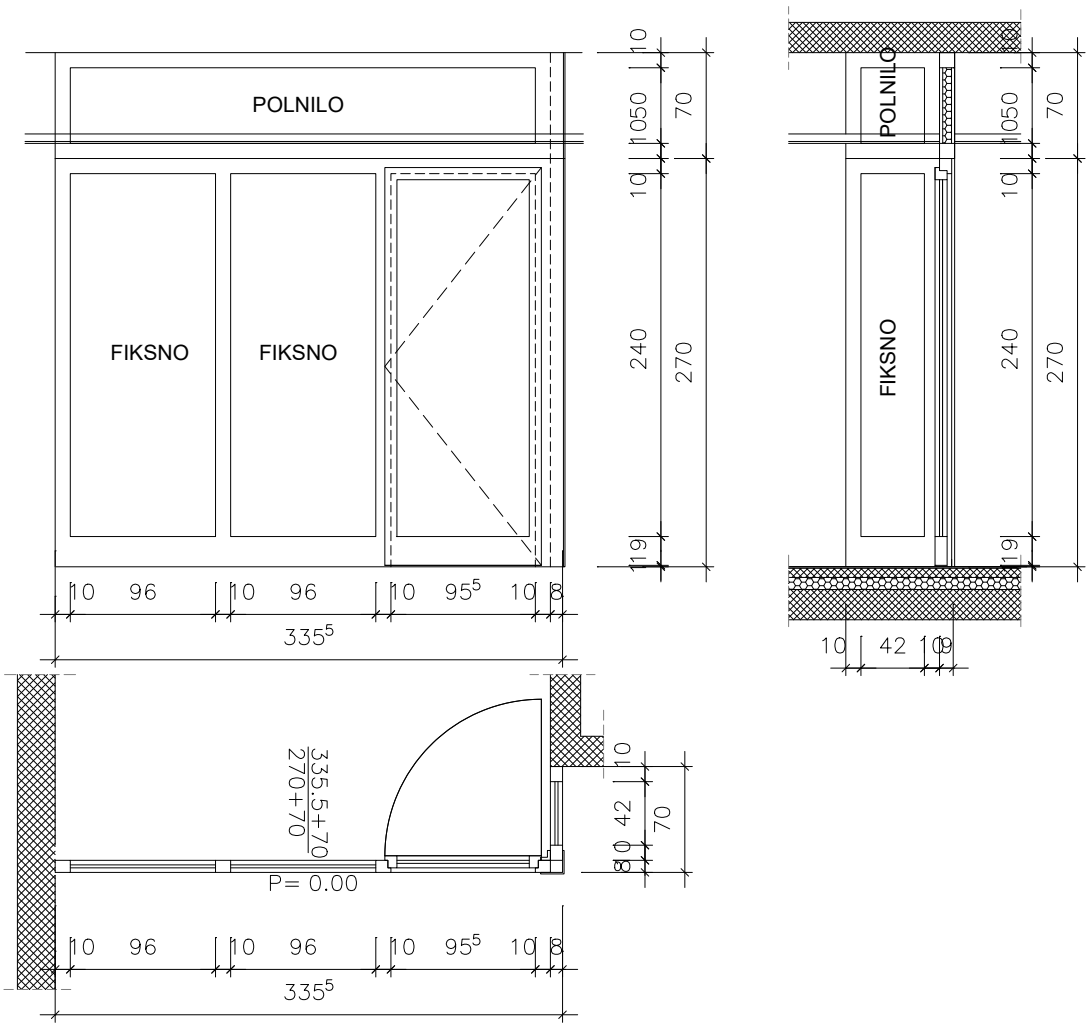

Mere kontrolirati na objektu!

TIP / VRSTA	VEČDELNA STEKLENA STENA
ODPIRANJE	KRILNO
GRADBENA ODPRTINA	335,5+70 / 270+70cm
POŽARNA OZNAKA	/
DODATNO	/
ŠTEVILO KOSOV	1

REKONSTRUKCIJA IN DOZIDAVA POŠ DOLENJA NEMŠKA VAS-VEČNAMENSKI OBJEKT ZA ŠOLSTVO IN KULTURO; PZI A-008/20, marec 2021

OZNAKA	STEKLENA STENA 335,5+70/386+75 govorilnica (2N)	SS5

RISBE

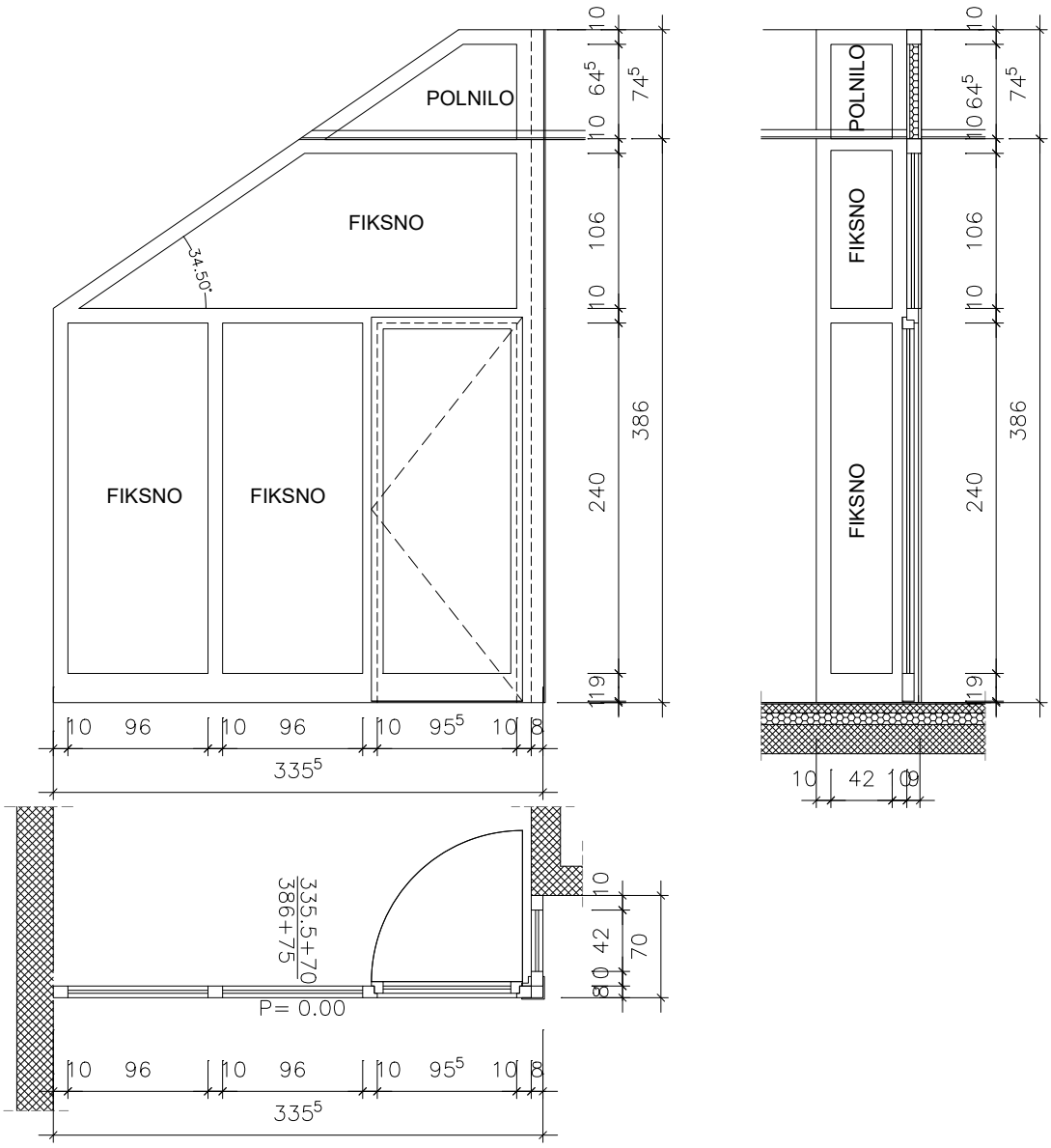

Mere kontrolirati na objektu!

TIP / VRSTA	VEČDELNA STEKLENA STENA
ODPIRANJE	KRILNO
GRADBENA ODPRTINA	335,5+70 / 386+75cm
POŽARNA OZNAKA	/
DODATNO	/
ŠTEVILO KOSOV	1

REKONSTRUKCIJA IN DOZIDAVA POŠ DOLENJA NEMŠKA VAS-VEČNAMENSKI OBJEKT ZA ŠOLSTVO IN KULTURO; PZI A-008/20, marec 2021

OZNAKA	STEKLENA STENA 255/270 hodnik (P,N) evakuacijska vrata	SS6

RISBE

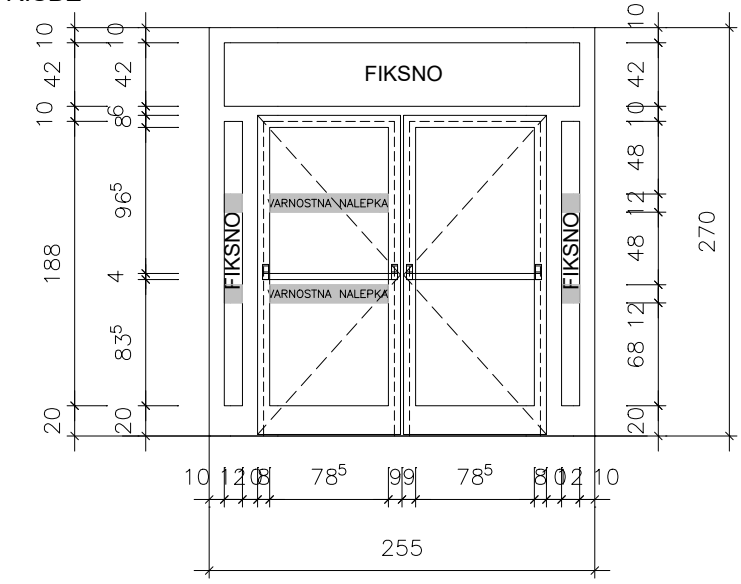

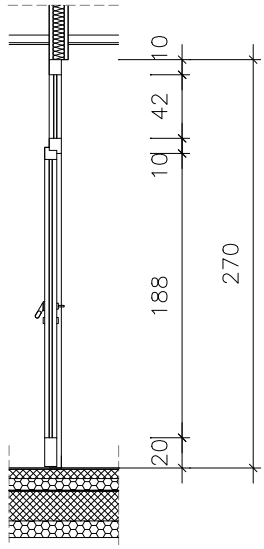

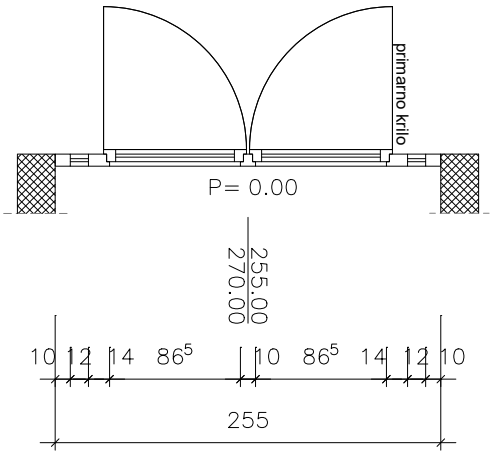

Mere kontrolirati na objektu!

TIP / VRSTA	VEČDELNA STEKLENA STENA
ODPIRANJE	KRILNO
GRADBENA ODPRTINA	255/270cm
POŽARNA OZNAKA	EK 1125
DODATNO	PANIK DROG
ŠTEVILO KOSOV	2

REKONSTRUKCIJA IN DOZIDAVA POŠ DOLENJA NEMŠKA VAS-VEČNAMENSKI OBJEKT ZA ŠOLSTVO IN KULTURO; PZI A-008/20, marec 2021